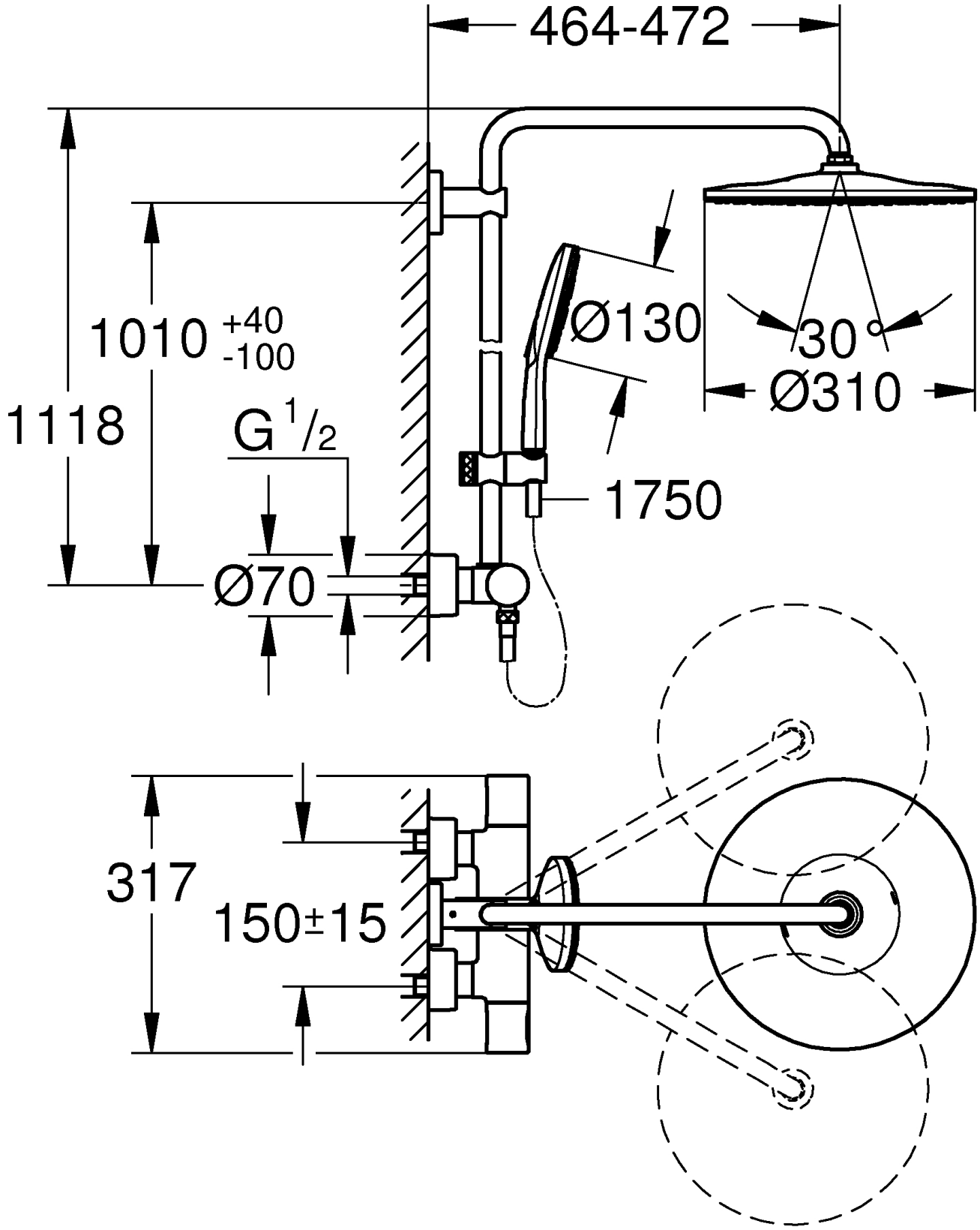
464-472
1010 +40 -100
1118
G 1/2
Ø70
Ø130
30°
Ø310
1750
317
150±15