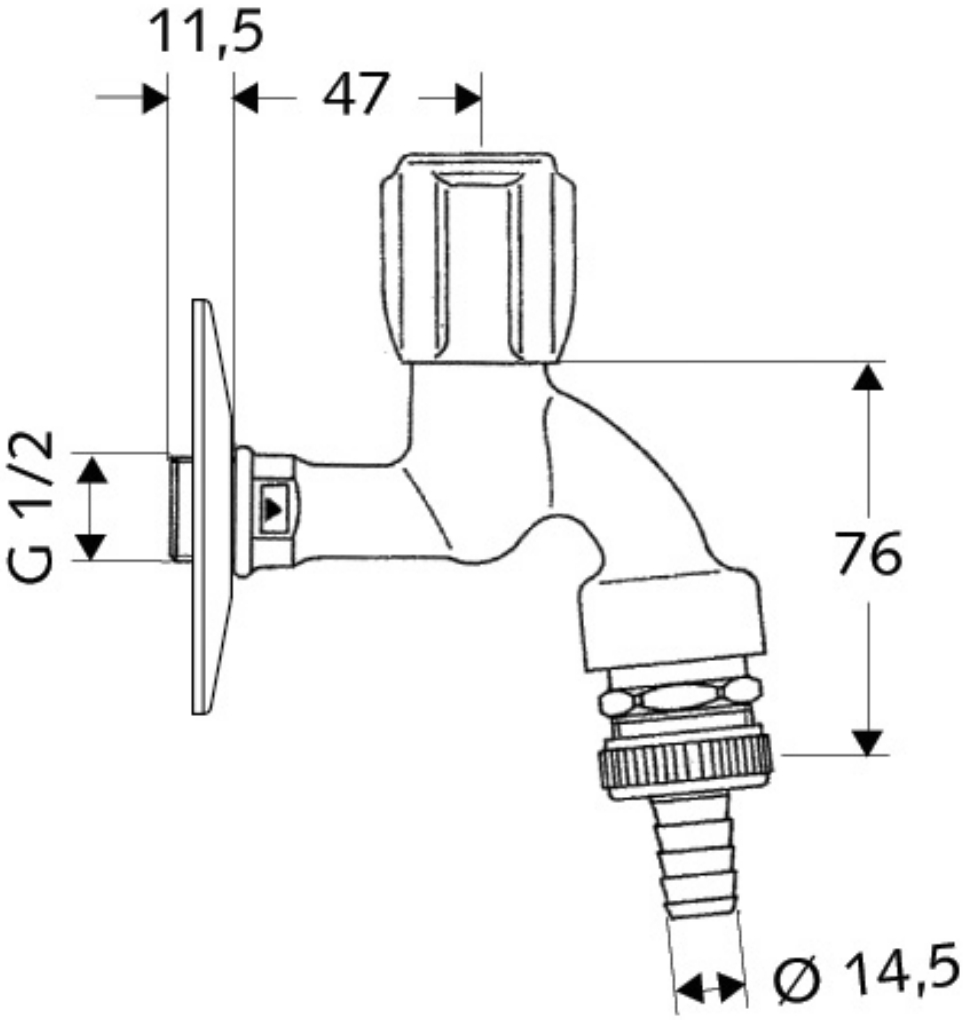
11,5
47
G 1/2
76
Ø 14,5