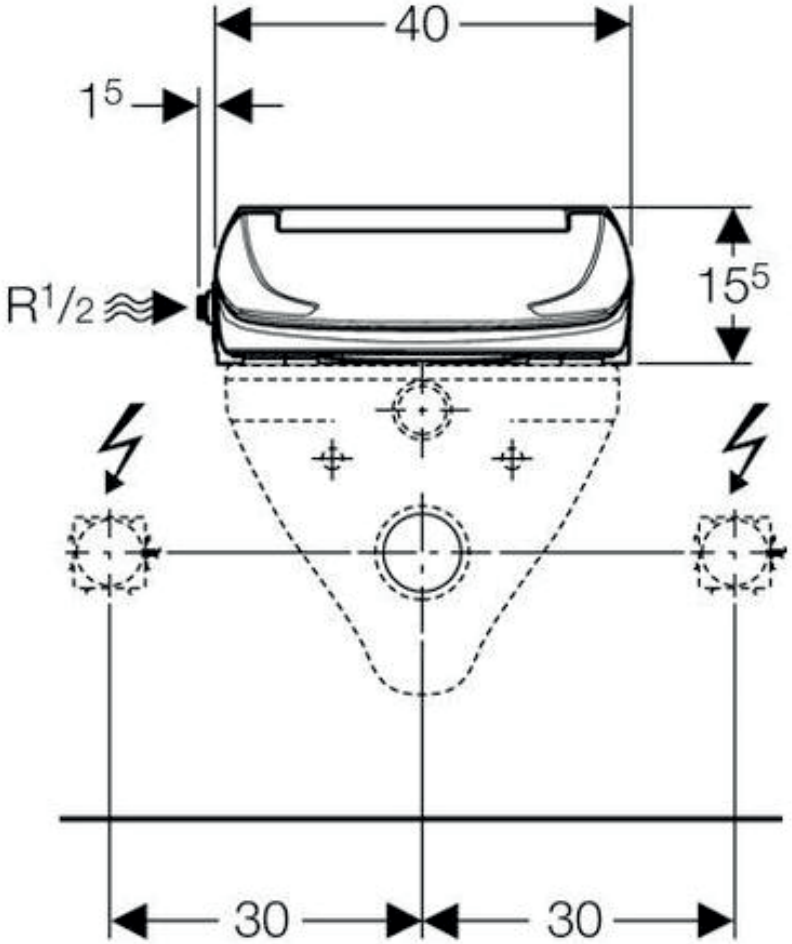
40
1⁵
R1/2
15⁵
30
30

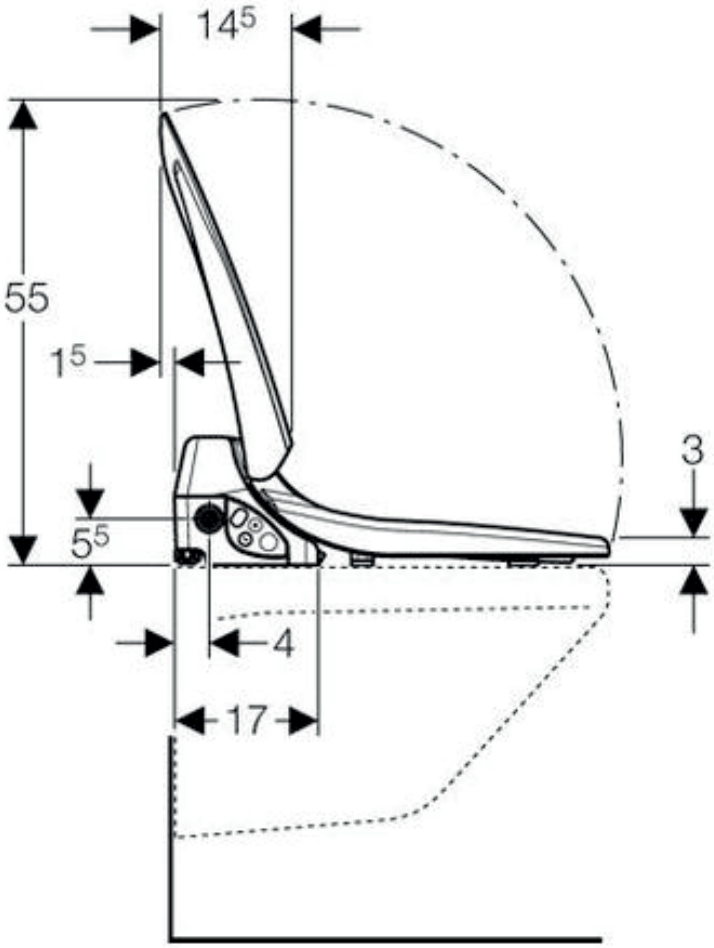
14⁵
55
1⁵
3
5⁵
4
17