Bad-Serie

Renova Nr. 1 Comfort

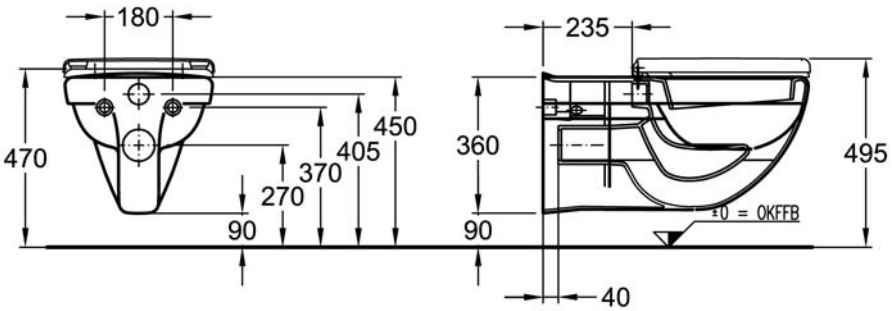

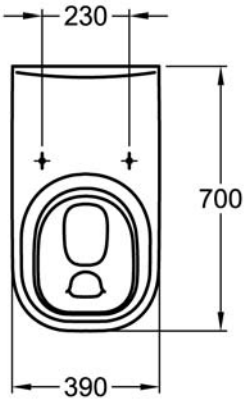

Modell:	**Flachspül-WC, 6 l, wandhängend** CE, EN 997 6 A/C, EN 33, DIN 18040, inkl. verdeckte Wandbefestigung, für Wandeinbau-Kasten oder Wandeinbau-Druckspüler, inkl. verlängertes Spülrohr mit keramischer Fase gegen Verrutschen des WC-Sitzes
Modell-Nr.:	208550
Material:	Keravit (Sanitärporzellan)
Gewicht:	24,5 kg

Modell:	**Renova Nr. 1 Comfort WC-Sitz mit Deckel, nach DIN 19516** Puffer gegen seitliches Verrutschen angeschrägt, inkl. Extrapuffer mit Griffstück für Deckel
Modell-Nr.:	572800
Scharniere:	durchgehende Edelstahl-Scharnierwelle
Gewicht:	3,2 kg
Kombinierbarkeit:	mit **WCs**, Modell-Nr. 208530, 208550, 218500, der Bad-Serie Renova Nr. 1 Comfort.

Modell:	**Renova Nr. 1 Comfort WC-Sitzring, nach DIN 19516** Puffer gegen seitliches Verrutschen angeschrägt
Modell-Nr.:	572810
Scharniere:	durchgehende Edelstahl-Scharnierwelle
Gewicht:	1,9 kg
Kombinierbarkeit:	mit **WCs**, Modell-Nr. 208530, 208550, 218500, der Bad-Serie Renova Nr. 1 Comfort.

Abmessungen unterliegen den entsprechenden gültigen EN-Normen.
Die Katalogzeichnungen sind im Maßstab 1:20, falls nicht anders angegeben.