Crometta 85
Crometta 85 Variojet Handbrause/ Unica'Crometta Brausestange 0,65 m Set
Oberflächen: **chrom** Artikelnummer: **27763000**

Beschreibung

Merkmale
- Strahlart: Normalstrahl, Vario Strahl
- Strahlartenumstellung durch drehbare Strahlscheibe
- Brausekopfgröße: 85 mm
- ohne Drehwirbel
- maximale Durchflussmenge (bei 3 bar): 17 l/min
- verchromte Wandstütze aus Kunststoff

Bestehend aus
- Crometta 85 Variojet Handbrause (#28562XXX)
- Unica'Crometta Brausestange 0,65 m (#27615XXX)
- Metaflex Brauseschlauch 1,60 m (#28266XXX)

Optionales Zubehör
- Casetta'C Seifenschale (#28678XXX)

Technologie

Quick Clean

Produktabbildung

Maßzeichnung

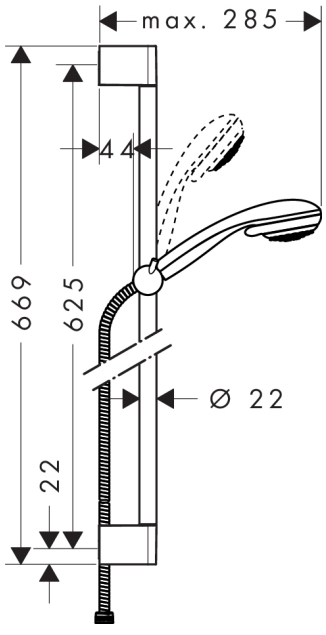

Durchflussdiagramm

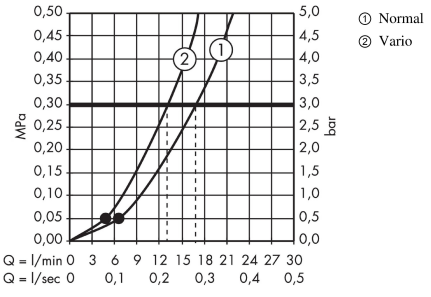

Die Verbrauchswerte wurden praxisnah mit den dazugehörigen Armaturen (Thermostat/ Mischer/Unterputzventil) gemessen.