Talis E
Standventil 80 für Kaltwasser
Oberflächen: **chrom** Artikelnummer: **71706000**

Beschreibung

Merkmale

- ComfortZone 80
- Ausladung 96 mm
- Normalstrahl
- Durchflussmenge: 5 l/min
- ohne Ablaufgarnitur

Technologie

Produktabbildung
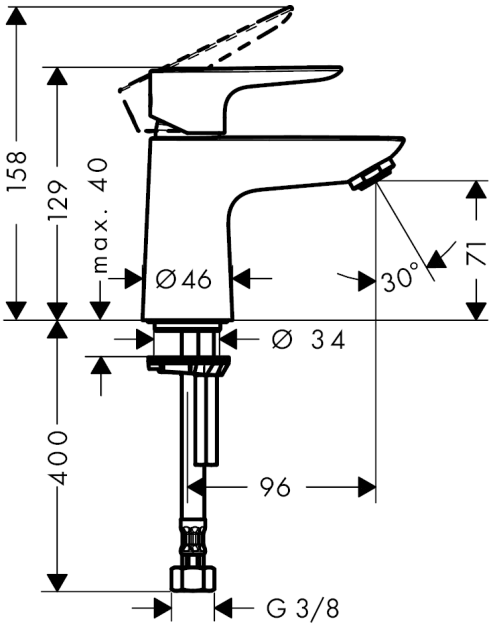
Maßzeichnung