Produkt: KLUDI PURE&EASY
Waschtisch-Einhandmischer 70
DN 15

Artikel-Nr.: 373820565

Oberfläche: 05 chrom

Artikeltext

Hersteller KLUDI GmbH & Co. KG
Typ: KLUDI PURE&EASY
Waschtisch-Einhandmischer 70,
DN 15/ PN 10
Art. Nr. 373820565
Waschtisch-Armatur
Einhebelmischer
Einlochmontage
geschlossener Hebel, Metall
Strahlregler M24
Keramik-Kartusche mit Heißwasserbegrenzung
Durchflussmenge bei 3 bar = 7 l/ min.
flexible Druckschläuche G 3/8 DVGW zugelassen
Schnell-Montagesystem
Ablaufgarnitur G 1 1/4“ aus Metall

Produktabbildung

Maßzeichnung

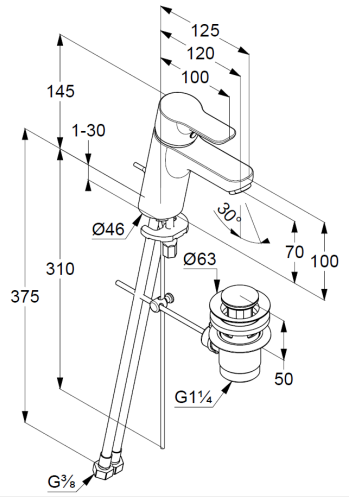
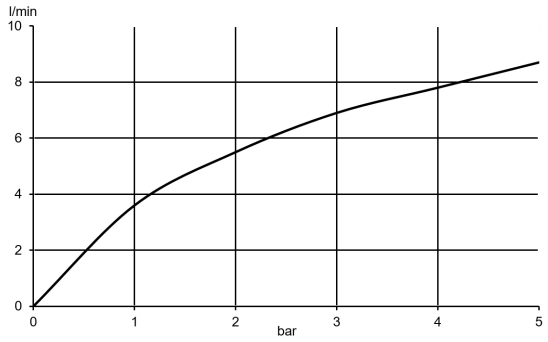
Durchflussdiagramm