hansgrohe

Talis Select S
Einhebel-Küchenmischer 300 mit Ausziehauslauf
Oberflächen: **chrom** Artikelnummer: **72821000**

Beschreibung

Merkmale

- ComfortZone 300
- Schwenkbereich 150°
- vertikale Griffposition
- Normalstrahl
- Select-Knopf zum komfortablen An- und Abstellen des Wasserstrahls
- MagFit magnetische Brausehalterung
- Anschlussgröße: DN15
- Durchflussmenge 10 l/min
- Keramikmischsystem
- Anschlussart: G ⅜ Anschlussschläuche
- Rückflussverhinderer integriert
- für Durchlauferhitzer geeignet

Technologie

Designpreise

reddot award 2015
winner

Produktabbildung

Maßzeichnung

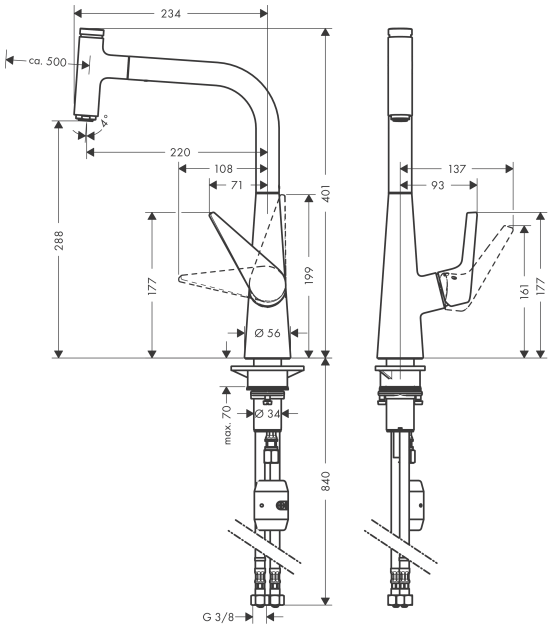
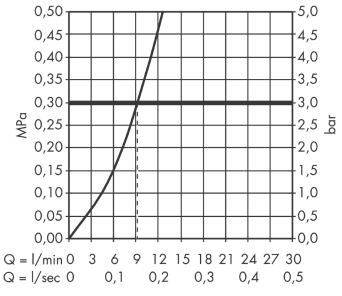
Durchflussdiagramm