Produktdatenblatt MIDA

Art. Nr. 519415

Vorteil

- Sanft geschwungener Auslauf auf schlankem Körper
- Für leichtes Befüllen von hohen Töpfen und Vasen
- Erweiterter Aktionsradius durch 360° schwenkbaren Auslauf

Farben

SILGRANIT-Look anthrazit

Verfügbare Farben

silgranitschwarz
anthrazit
felsgrau
alumetallic
perlgrau
silgranitweiß
jasmin
tartufo
cafe

Lieferumfang

- Auslauf schwenkbar 360°
- Hahnlochbohrung mit Ø 35 mm erforderlich
- BLANCO-Kartusche mit keramischen Dichtscheiben
- Flexible Anschlussschläuche mit 350 mm Länge und ⅜" Mutter für besonders leichte und sichere Montage
- LGA zertifiziert
- DVGW zertifiziert

Details

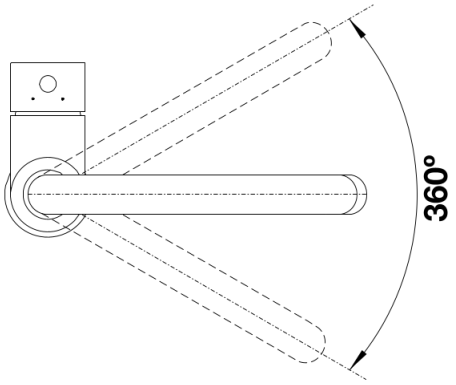

Schwenkbereich

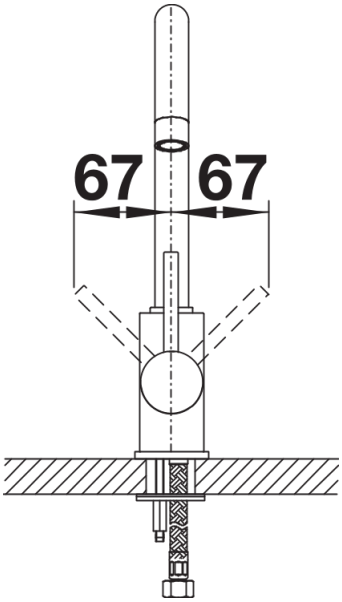

Seitenansicht Hebel 2D

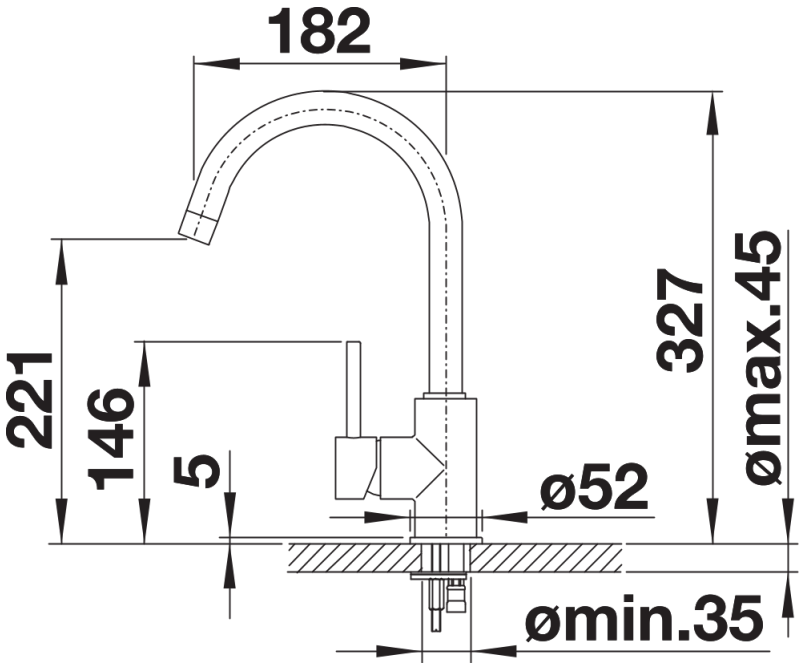

Seitenansicht