39 566 00H **ESSENCE MÖBELWASCHTISCH 100 CM**

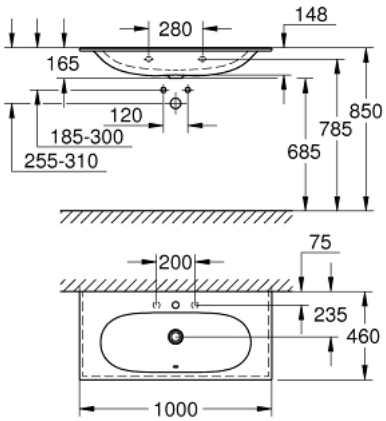

PRODUKTBESCHREIBUNG

- wandhängend
- mit 1 Hahnloch, 2 weitere vorgestochen
- mit Überlauf auf der entgegengesetzten Seite zur Armatur
- geeignet für Waschtischunterschränke
- 1000 x 460 mm
- aus Sanitärkeramik
- PureGuard Hygieneoberfläche bestehend aus antibakterieller Glasur und reinigungsfreundlicher Oberflächenbeschichtung