Logis
Einhebel-Bidetmischer 70 mit Zugstangen-Ablaufgarnitur
Oberflächen: **chrom** Artikelnummer: **71204000**

Beschreibung

Merkmale

- Kugelgelenk-Luftsprudler
- Normalstrahl
- Durchflussmenge: 7,2 l/min
- Keramikmischsystem
- Temperaturbegrenzung einstellbar
- Zugstangen-Ablaufgarnitur G 1¼
- für Durchlauferhitzer geeignet
- Anschlussart: G ⅜ Anschlussschläuche
- Anschlussgröße: DN15
- P-IX 28512/IO

Technologie

Air Power

Produktabbildung

Maßzeichnung

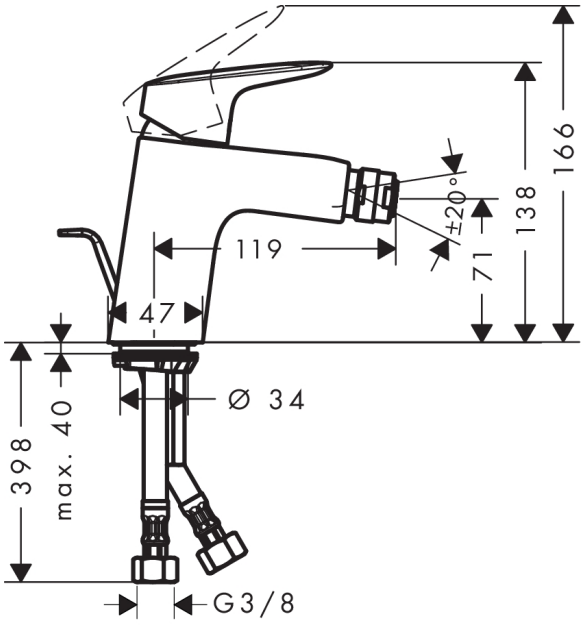

Durchflussdiagramm

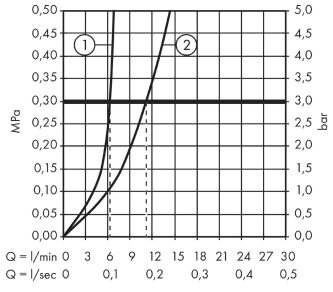

① mit Durchflussbegrenzer
② ohne Durchflussbegrenzer