Produkt: KLUDI FIZZ THM Dual Shower System 3S DN 15

Artikel-Nr.: 6709605-00

Artikeltext

Thermostat Dual Shower System 3S DN 15
Wandmontage, Durchflussklasse BB
Temperaturwählgriff mit Heißwassersperre 38°C
mit Keramik-Absperrventil als Drehventil 90°/90°
Brauseabgang unten Handbrause Drehventil nach hinten
Brauseabgang oben Kopfbrause Drehventil nach vorne
eigensicher gegen Rückfließen
mit Gleiter horizontal und vertikal verstellbar
mit KLUDI SUPARAFLEX-Brauseschlauch G 1/2 x G 1/2 x 1600 mm
mit KLUDI FIZZ Kopfbrause KB 3
mit KLUDI FIZZ 3S Handbrause
mit Befestigungsmaterial

Oberfläche:
05 chrom

Produktabbildung

Ausschreibungstext

Thermostat Dual Shower System, Hersteller KLUDI GmbH & Co KG
KLUDI FIZZ Art. Nr. 6709605-00
Ausführung wie folgt: Thermostat Dual Shower System 3S, mit Thermostat Brausearmatur DN 15 / PN 10, aus Messing/Kunststoff verchromt, Keramik-Absperrventil als Drehventil 90°/90°, Betätigungselemente aus Kunststoff verchromt, mit Dehnstoffelement, mit Temperaturwähler, Grad Markierung sowie Temperatursperre 38°C, mit Schmutzfangsieben und Rückflussverhinderern, Durchflussmenge Handbrause 17 l/min bei 3 bar, Durchflussmenge Kopfbrause 20 l/min bei 3 bar, eigensicher gegen Rückfließen DIN EN 1717, verdeckte Wandanschlüsse S-Anschlüsse G 1/2 x G 3/4, mit Kopfbrause KLUDI FIZZ KB 3 mit Kalkschnellreinigung, aus Kunststoff/Metall verchromt, Abgang Kopfbrause nach oben über Brausestandrohr mit starrer Wandhalterung und Befestigungsmaterial, mit Gleitschieber horizontal und vertikal verstellbar, mit Handbrause KLUDI FIZZ 3S, mit Booster / Linear / Volumenstrahl, aus Kunststoff verchromt, Anschlussgewinde G 1/2, mit Kalkschnellreinigung, mit KLUDI SUPARAFLEX-Brauseschlauch G 1/2 x G 1/2 x 1600 mm, kunststoffummantelt mit Metalleffekt, verdrehsicher, mit Befestigungsmaterial, für geschlossene Trinkwassererwärmer, für Durchflusswassererwärmer
Abmessungen: Höhe: 1132 mm, Ausladung: 646 mm, Breite Thermostat-Brausearmatur: 293 mm, Ausladung Thermostat-Brausearmatur: 85 mm

Maßzeichnung

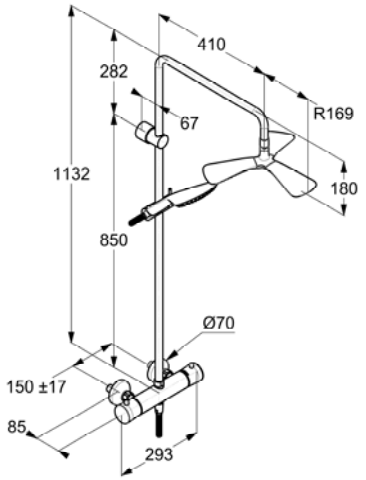
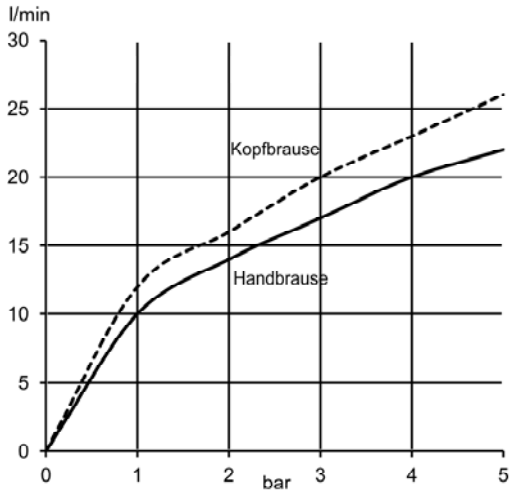
Durchflussdiagramm