# SIRIUS Waschtrog

## MODELL-LINIE: SIRIUS | BS313N | 2030045753

Reinigungsbecken, Waschtröge, Ausgüsse | Mehrzweckbecken

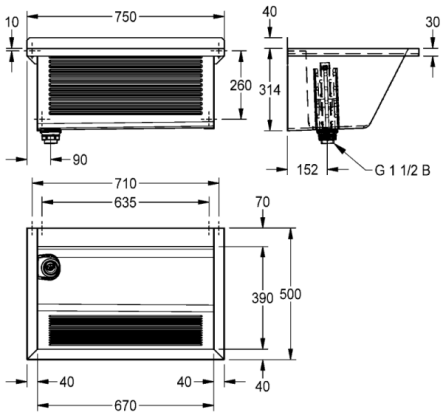


SIRIUS Waschtrog für Wandmontage, Chromnickelstahl, Oberfläche seidenmatt, Materialstärke Waschtrog 0,8 mm / Seitenpaneele 1,2 mm, Seitenpaneele mit integrierten Wandkonsolen, fugenlos verschweißt, Frontschürze mit Längsriffel, abgesenkte Armaturenbank 70 mm, ohne Überlauf, 40 mm Wandzarge, Ablauf links, Standrohrventil G 1 1/2 B aus Kunststoff, entnehmbares Eckschutzblech, inklusive Befestigungsmaterial.

Abmessungen 750 x 354 x 500 mm (B x H x T)
Beckenabmessungen 670 x 314 x 390 mm (B x H x T)

| Technische Daten | |
|---|---|
| Becken: Höhe | 314.00 mm |
| Becken: Tiefe | 390.00 mm |
| Becken: Breite | 670.00 mm |
| Materialstärke | 0.80 mm |
| Gesamttiefe | 500.00 mm |
| Gesamthöhe | 354.00 mm |
| Gesamtbreite | 750.00 mm |
| Ausladung Ablauf | 150.00 mm |
| Material | Edelstahl |
| Materialtyp | 1.4301 Chromnickelstahl V2A |
| Kundenspezifisch | nein |
| Armaturenbank | ja |
| Position Ablauf | links hintere Ecke |
| Beckenposition | mittig |
| Oberflächenbehandlung des Beckens | satiniert |
| Überlauf | Standrohrüberlauf |
| Schwallrand | nein |
| Rückwand | optional |
| Oberflächenbehandlung | seidenmatt |
| Typ der Ablaufgarnitur | Standrohrventil |
| Ablaufgarnitur Inklusive | ja |
| Durchmesser Ablaufbohrung | DN 40 |
| Beckendesign | 90° Ecken |
| Anzahl der Abläufe | 1.00000 |
| Abgangsgröße | G 1 1/2 B |
| Riffelung | ja |
| Typ des Mehrzweckbecken | Mehrzweckbecken |
| Spritzschutzhöhe | 40.00 mm |

# SIRIUS Waschtrog

## MODELL-LINIE: SIRIUS | BS313N | 2030045753

Reinigungsbecken, Waschtröge, Ausgüsse | Mehrzweckbecken

### Optionales Zubehör

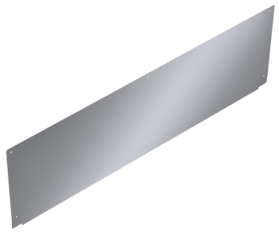

**Rückwand**

2030047341

ZSIRX0040

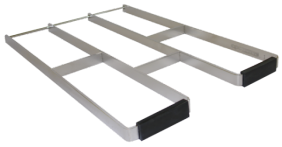

**Klapprost**

2000102678

ZSIRX001