Bestellnummer: 03 836 06 99

SCHELL Doppelanschluss-Eckventil COMFORT

Eckventil mit integriertem Geräteventil zum Anschluss von Haushaltsgeräten.
Betätigung des Eckventils unter Abdeckkappe.
Ohne Rohrbelüfter (RB)

Lieferumfang:
- Selbstdichtendes Anschlussgewinde (ASAG easy)
- Rückflussverhinderer (RV, DIN EN 1717: EB)
- Zugfeste SCHELL Messing-Konus-Quetschverschraubung mit Längenausgleich
- Langer Schubschaft, Rosette Ø 54 mm
- Fettkammeroberteil, Schlauchverschraubung

Einsatzbereich / Technische Daten:
- Durchflussklasse Geräteanschluss B (≤25 l/min)
- Geräuschklasse I (Geöffneter Zustand)

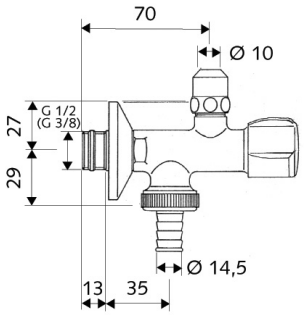

Details:
- Werkstoff: Messing konform TrinkwV
- Oberfläche: chrom
- Gewicht: 0.37 kg/St.
- Verpackungseinheit: 1
- Dimension: DN 10 G 3/8 AG x DN 10 G 3/8 AG

Varianten:

Dimension: DN 10 G 3/8 AG x DN 10 G 3/8 AG Ohne Rohrbelüfter (RB), chrom, VE 1, G: 0.37 kg/St.	Best.-Nr: 03 836 06 99
Dimension: DN 15 G 1/2 AG x DN 10 G 3/8 AG chrom, VE 1, G: 0.37 kg/St.	Best.-Nr: 03 837 06 99
Dimension: DN 15 G 1/2 AG x DN 10 G 3/8 AG Geräteanschluss mit Rohrbelüfter (RB), Belgaqua, chrom, VE 1, G: 0.5 kg/St.	Best.-Nr: 03 841 06 99

SCHELL GmbH & Co. KG Armaturentechnologie · Raiffeisenstraße 31 · 57462 Olpe · Germany
Tel. +49 2761 892-0 · Fax +49 2761 892-199 · info@schell.eu · www.schell.eu