Ideal für das Abwasser eines WCs.
Erleichterter Eingriff.

SANIBROY® UP

DIE VORTEILE VON UP

- Ideal für den **Austausch** eines alten Modells
- **Erleichterter Eingriff**
- **Silence-Technologie:** 46 dB(A)
- **Förder-leistung:** > 80 l/min

Druckleitung Anschluss: DN 25 / 32 mm
Schutzart: IP44
Stromversorgung: 220–240 V/50 Hz
Motorleistung: 400 W
Rückschlagventil und Anschlüsse im Lieferumfang
Inklusive Aktivkohlefilter zur Neutralisierung von Gerüchen

Artikelnummer: 0001UP
GTIN 3308815074191

ZENTRALER ZUGANG ZUM KORB:
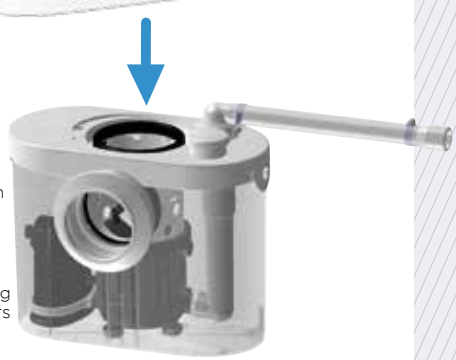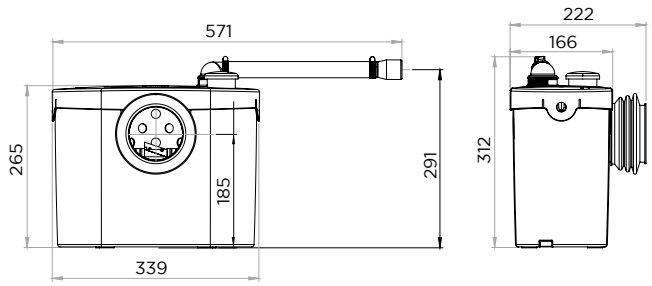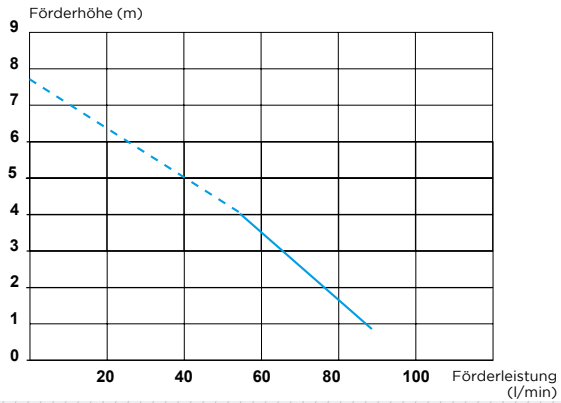
- Direkter Zugang zum Korb bei Blockierungen durch unsachgemäße Verwendung des Geräts
- Ohne Ausbau des Geräts oder Entleerung des Auffangbehälters