Croma 100
Croma 100 Mono Handbrause/ Unica'C Brausestange 0,65 m Set
Oberflächen: **chrom** Artikelnummer: **27717000**

Beschreibung

Merkmale

- Strahlart: Rain
- Brausekopfgröße: 100 mm
- brauseseitiger Drehwirbel gegen lästiges Verdrehen des Brauseschlauches
- Neigungswinkel um 90° verstellbar, Schieber schwenkt nach links und rechts sowie oben und unten
- maximale Durchflussmenge (bei 3 bar): 16 l/min
- verchromte Wandstütze aus Kunststoff

Bestehend aus

- Croma 100 Mono Handbrause (#28580XXX)
- Unica'C Brausestange 0,65 m (#27611XXX)
- Isiflex Brauseschlauch 1,60 m (#28276XXX)
- Casetta'C Seifenschale (#28678XXX)

Technologie

Produktabbildung

Maßzeichnung

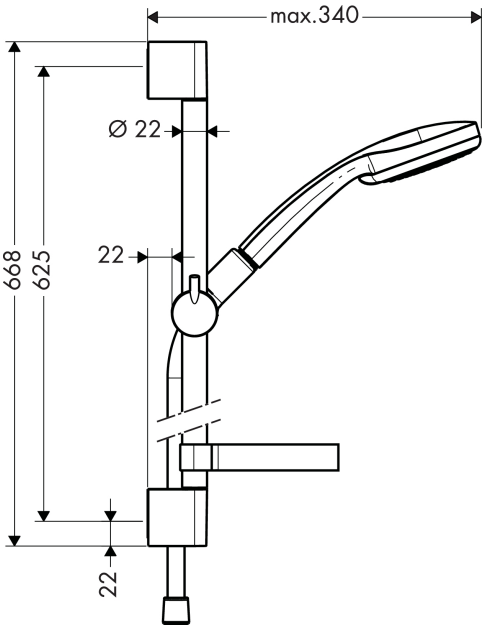

Croma 100
Croma 100 Mono Handbrause/ Unica'C Brausestange 0,65 m Set
Oberflächen: **chrom** Artikelnummer: **27717000**

Durchflussdiagramm

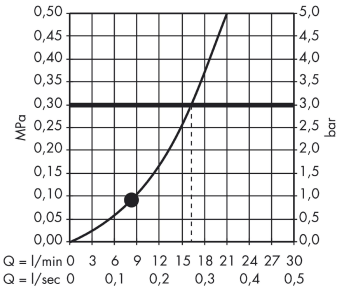

Die Verbrauchswerte wurden praxisnah mit den dazugehörigen Armaturen (Thermostat/Mischer/ Unterputzventil) gemessen.

Croma 100
Croma 100 Mono Handbrause/ Unica'C Brausestange 0,65 m Set
Oberflächen: **chrom** Artikelnummer: **27717000**
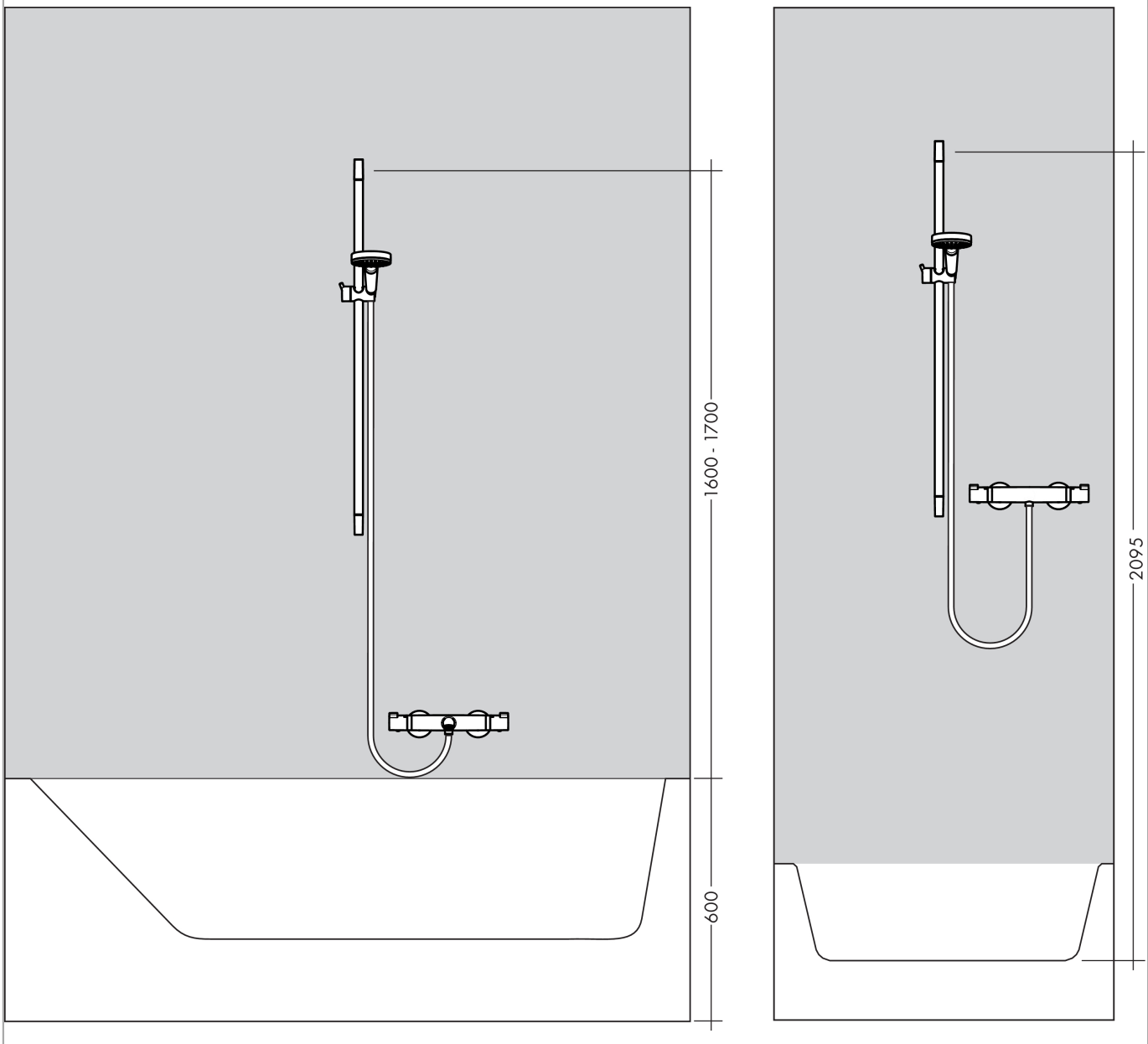
Einbaubeispiel