Produkt:	**KLUDI OBJEKTA Waschtisch-Einhandmischer XL DN 15**
Artikel-Nr.:	**322600575**

Artikeltext

Waschtisch-Einhandmischer DN 15
Einlochmontage
geschlossener Hebel
Keramik-Kartusche mit Heißwasserbegrenzung
S-Pointer Eco Luftsprudler M 24 x 1
Durchflussklasse Z
flexible Anschlüsse G 3/8
Schnell-Montagesystem
Ablaufgarnitur G 1 1/4

Oberfläche:
05 chrom

Produktabbildung

Ausschreibungstext

Einlochwaschtischarmatur, Hersteller KLUDI GmbH & Co. KG
KLUDI OBJEKTA Art. Nr. 322600575
Ausführung wie folgt: Waschtisch-Einhandmischer XL DN 15 / PN 10, aus Messing verchromt, mit Ablaufgarnitur G 1 1/4 Zugstange und Zugknopf verchromt, geschlossener Hebel aus Metall verchromt, Keramik-Kartusche K-35 mit Heißwasserbegrenzung, Strahlregler als S-Pointer Eco Luftsprudler M 24 x 1, Durchflussmenge 8,2 l/min bei 3,0 bar, flexible Anschlüsse G 3/8 mit Metallummantelung mit DVGW / W270 Zulassung, Schnell-Montagesystem
Abmessungen: Höhe gesamt: 160 mm, Auslaufhöhe: 100 mm, Ausladung: 115 mm
Hebellänge: 80 mm

Maßzeichnung

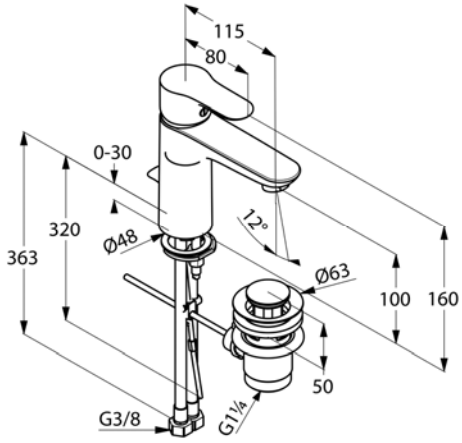
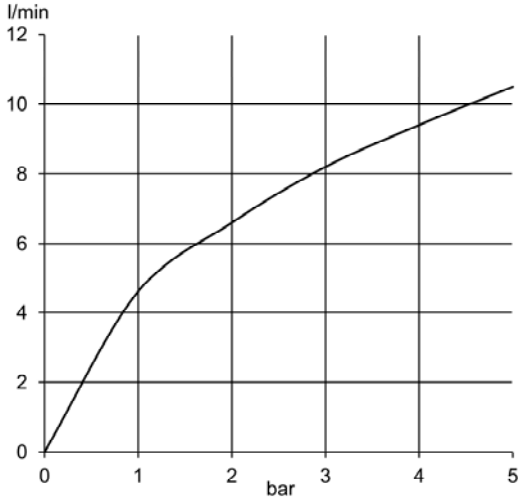
Durchflussdiagramm