# Übersicht

CR253 W

**Betriebsdaten**

| | |
|---|---|
| Förderstrom | 0 l/min |
| Förderhöhe | 0 m |
| Wellenleistung P2 | |
| Pumpenwirkungsgrad | s % |
| NPSH - Wert der Pumpe | |
| Anlagenart | Einzelpumpe |
| Pumpenanzahl | 1 |
| Medium | Wasser, rein |

**Pumpe**

| | |
|---|---|
| Pumpenbezeichnung | CR253 W |
| Laufrad | Mehrschaufelrad |
| Laufrad Ø | 290 mm |
| Laufraddurchgang | 10 mm |
| Druckstutzen | G 1 ¼ IG |
| Saugstutzen | s |

**Motordaten**

| | |
|---|---|
| Nennspannung | 230 V |
| Frequenz | 50 Hz Hz |
| Nennleistung P2 | 0,34 kW |
| Nenndrehzahl | 2900 rpm |
| Polzahl | 2 |
| Wirkungsgrad | 62 % % |
| Nennstrom | 2,1 A |
| Schutzart | IPX6 |

**Werkstoffe**

| | |
|---|---|
| Saugsieb | Edelstahl |
| Laufrad | Kunststoff PA-GF |
| Pumpengehäuse | Edelstahl |
| Motorgehäuse | Edelstahl |
| Motorwelle | Edelstahl |
| Druckdeckel | Kunststoff PA-GF |
| Elastomere | NBR |
| Mechan. Verbindungsteile | Edelstahl |
| Wellendichtring | NBR |
| Unterlager | Rillenkugellager |
| Oberlager | Rillenkugellager |

Testnorm: **ISO9906 Sect. 4.4.2**

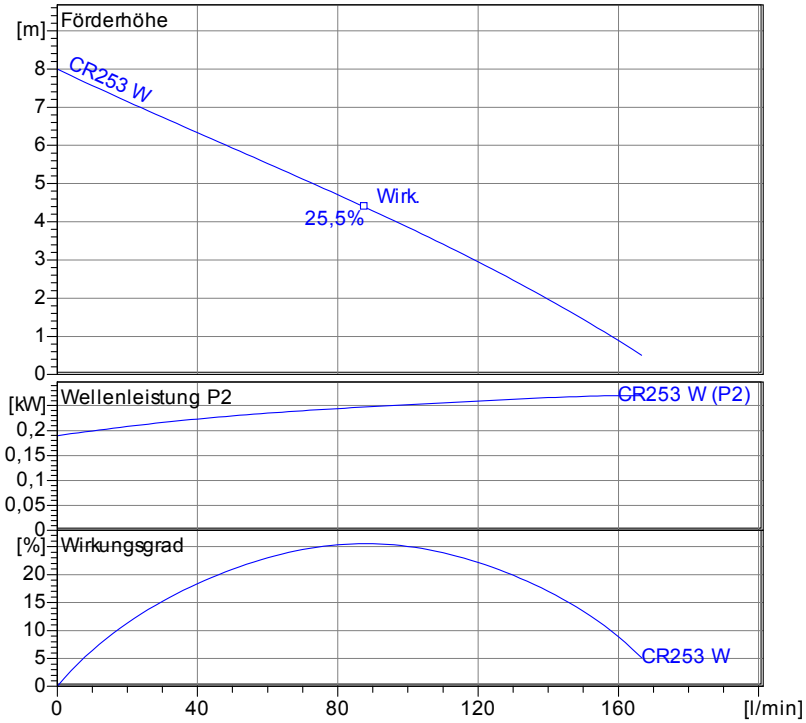


Nassaufstellung
Maße in mm, Buchst

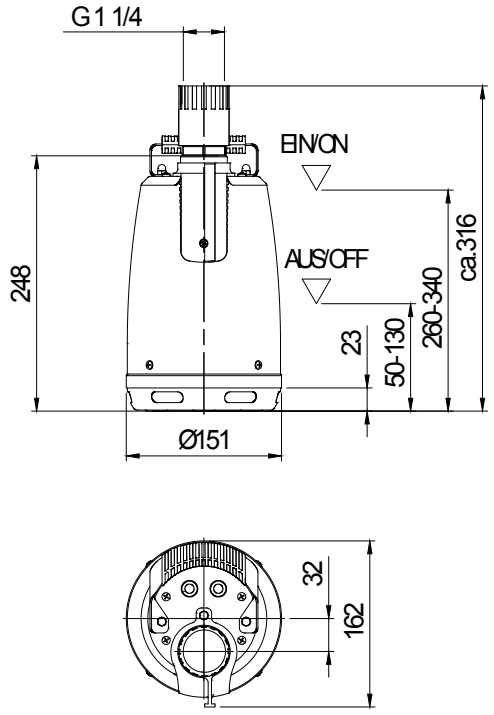


**Tabelle Abmessungen**
( **mm** )

2.3.7 - 28.06.2017 (Build 1690)

| Projekt: | Projektnr.: | Erstellt durch: | Seite: | Datum: |
|---|---|---|---|---|
| | | | **1** | **01.08.2017** |

# Kennlinien

CR253 W

| Laufrad | | | | |
|---|---|---|---|---|
| Laufradtyp: Mehrschaufelrad | Laufraddurchgang Ø: 10 mm | Max. Ø: 290 mm | Min. Ø: 290 mm | Gew. Ø: 290 mm |

| Betriebsdaten | | | | |
|---|---|---|---|---|
| Drehzahl: **2900 rpm** | Frequenz: **50 Hz** | Betriebspunkt: **Q = 0 l/min** **H = 0 m** | Wellenleistung P2: | Druckstutzen: **G 1 ¼ IG** |

Leistungsdaten bezogen auf:
Wasser, rein [100%] ; 20°C; 998,3kg/m³; 1,005mm²/s

Testnorm: **ISO9906 Sect. 4.4.2**

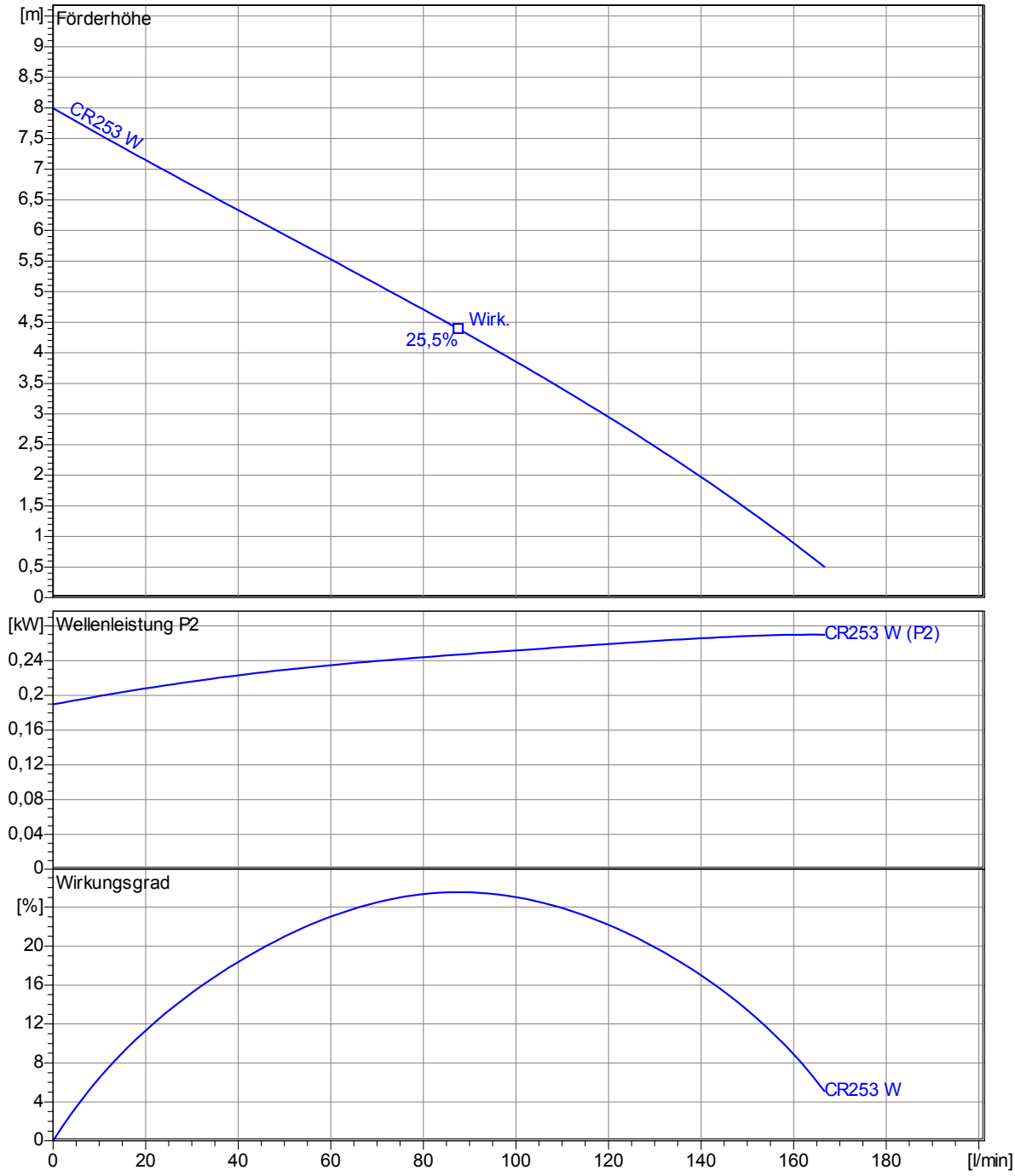


2.3.7 - 28.06.2017 (Build 1690)

| Projekt: | Projektnr.: | Erstellt durch: | Seite: | Datum: |
|---|---|---|---|---|
| | | | **2** | **01.08.2017** |

# Abmessungen

CR253 W

Nassaufstellung
Maße in mm, Buchst

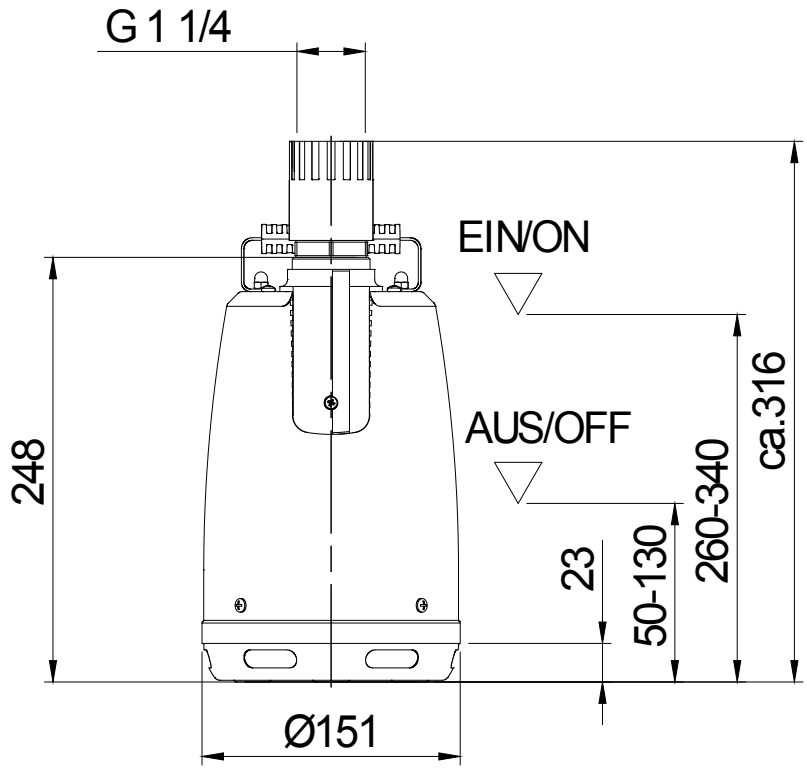


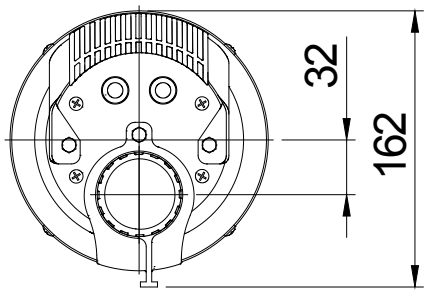


2.3.7 - 28.06.2017 (Build 1690)

| Projekt: | Projektnr.: | Erstellt durch: | Seite: | Datum: |
|---|---|---|---|---|
| | | | 3 | 01.08.2017 |

# Technische Daten

CR253 W

| Betriebsdaten | | | | | |
|---|---|---|---|---|---|
| **Förderstrom** | **0** | **l/min** | **Förderhöhe** | **0** | **m** |
| **Wellenleistung P2** | | **kW** | **Geodätische Höhe** | **0** | **m** |
| **Pumpenwirkungsgrad** | **s** | **%** | **NPSH - Wert der Pumpe** | | **m** |
| Anlagenart | Einzelpumpe | | Pumpenanzahl | 1 | |
| Medium | Wasser, rein | | Betriebstemperatur | 20 | °C |
| Dichte | 998,3 | kg/m³ | Kinematische Viskosität | 1,005 | mm²/s |

| Pumpe | | | | | | |
|---|---|---|---|---|---|---|
| Pumpenbezeichnung | CR253 W | | Drehzahl | | 2900 | rpm |
| Saugstutzen | - | | Förderhöhe | Max. | 8,0 | m |
| Druckstutzen | G 1 ¼ IG | | | Min. | 0,5 | m |
| Laufradtyp | Mehrschaufelrad | | Förderstrom | Max. | 166,7 | l/min |
| Laufraddurchgang | 10 | mm | Max. Pumpenwirkungsgrad | | 25,5 | % |
| Laufrad Ø | 290 | mm | Max. erforderl. Wellenleistung P2 | | 0,27 | kW |

| Motor | | | | | | |
|---|---|---|---|---|---|---|
| Motorbauart | Tauchmotor | | Isolationsklasse | | F | |
| Motorbezeichnung | AM 0,55/2 W | | Schutzart | | IPX 6 | |
| Frequenz | 50 | Hz | Temperaturklasse | | | |
| Nennleistung P1 | 0,55 | kW | | | | |
| Nennleistung P2 | 0,34 | kW | Explosionsschutz | | | |
| Nenndrehzahl | 2900 | rpm | Wirkungsgrad bei % Nennleistung | 100% | 62,0 | % |
| Nennspannung | 230 | V 1~ | | 75% | | % |
| Nennstrom | 2,1 | A | | 50% | | % |
| Anlaufstrom, Direkt startend | 12,6 | A | cos phi bei % Nennleistung | 100% | 0,99 | |
| Anlaufstrom, Stern-Dreieck | 4,[illegible] | A | | 75% | | |
| Startart | Direkt | | | 50% | | |
| Lastkabel | 3G1 | | Steuerkabel | | | |
| Lastkabeltyp | H07RN-F | | Steuerkabeltyp | | | |
| Kabellänge | 10 m | | Service Faktor | | 1,15 | |
| Wellenabdichtung | Wellendichtring | | NBR | | | |
| Lagerung | Unterlager | | Rillenkugellager | | | |
| | Oberlager | | Rillenkugellager | | | |
| Bemerkung | | | | | | |

| Werkstoffe/ Gewicht | | | |
|---|---|---|---|
| Saugsieb | Edelstahl | Druckdeckel | Kunststoff PA-GF |
| Pumpengehäuse | Edelstahl | Mechan. Verbindungsteile | Edelstahl |
| Laufrad | Kunststoff PA-GF | Elastomere | NBR |
| Motorgehäuse | Edelstahl | | |
| Motorwelle | Edelstahl | | |
| | | | |
| Gewicht Aggregat | 5 kg | | |

2.3.7 - 28.06.2017 (Build 1690)

| Projekt: | Projektnr.: | Erstellt durch: | Seite: | Datum: |
|---|---|---|---|---|
| | | | 4 | 01.08.2017 |