HANSATWIST XL
Waschtisch-Einhand-Einlochbatterie, DN 15

Bilder zum Produkt

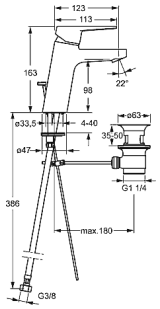

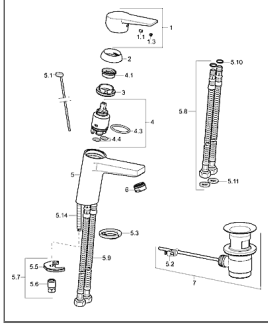

Beschreibung

HANSATWIST XL
Waschtisch-Einhand-Einlochbatterie, DN 15

P-IX 19854/IO
Durchflussmenge: 6 l/min, gemessen bei 3 bar Fließdruck

- Armaturenkörper: entzinkungsarmes Messing (MS 63)
- Oberflächen in Trinkwasserkontakt sind frei von Nickelbeschichtung
- Vollhebel (Metall)
- (-) W+K-Kennzeichnung
- Luftsprudler
- (-) Konstante Durchflussleistung unabhängig vom Fließdruck
- (-) Verbesserter Kalkschutz durch die HONEYCOMB® Struktur
- Ablaufgarnitur (Metall) und Zugbetätigung
- Anschluss über flexible Druckschläuche G 3/8 (-) DVGW W270 zugelassen
- Rapid-Montagesystem
- DVGW in Vorbereitung
- WELL in Vorbereitung

Auslauf: starr, gegossen
Ausladung: 123 mm

HANSA Steuerpatrone classic 3.5
Produktnummer: 59913075
Anzahl in Stückliste: 1
(-) Keramikscheiben mit integrierten Fettdepots
(-) einstellbare Heißwassersperre
(-) einstellbare Wassermengenbegrenzung bis ca. 6 l/min

Variante	Art.-Nr.	
verchromt	09012283	M

© 2014 HANSA Metallwerke AG

Produktbild

Produktzeichnung

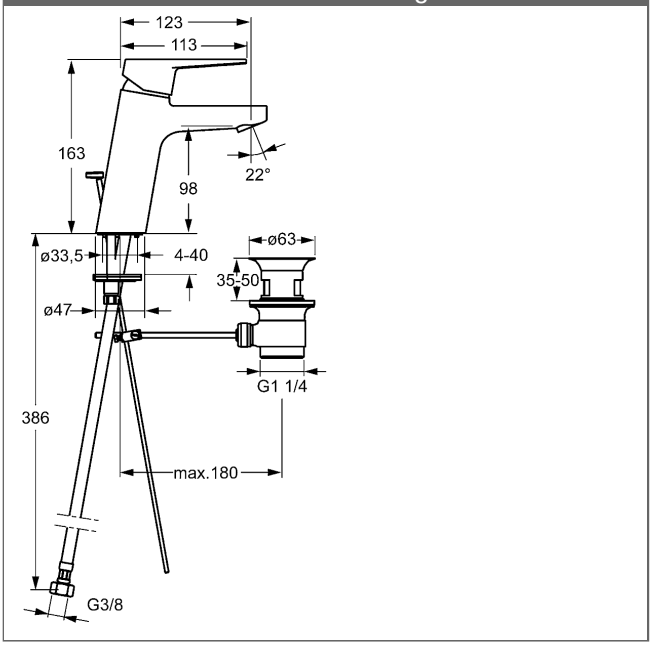

Produktzeichnung

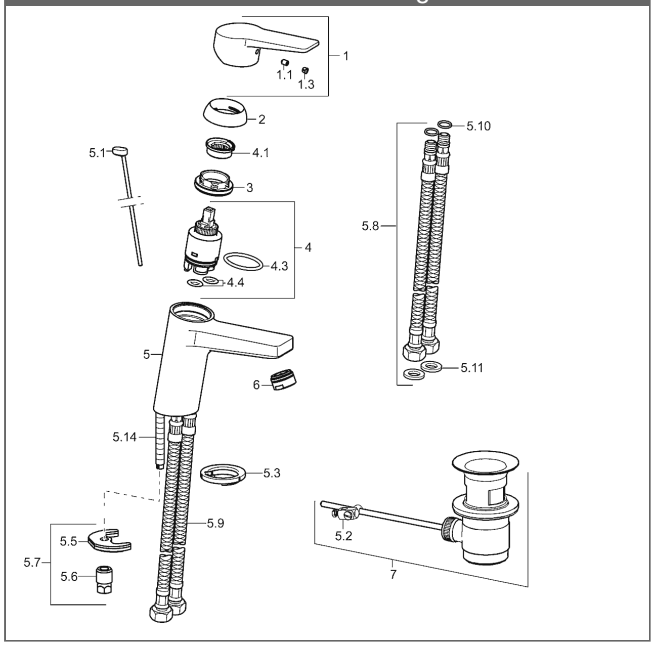

© 2014 HANSA Metallwerke AG