Raindance Select
Raindance Select E 120 3jet Handbrause EcoSmart 9 l/min/ Unica'S Puro Brausestange 0,90 m Set
Oberflächen: **weiß/chrom** Artikelnummer: **26623400**

Beschreibung

Merkmale

- Strahlart: RainAir, Rain, Massagestrahl
- komfortable Strahlartenumstellung durch Select-Taste
- Brausekopfgröße: 120 mm
- brauseseitiger Drehwirbel gegen lästiges Verdrehen des Brauseschlauches
- Neigungswinkel um 90° verstellbar, Schieber schwenkt nach links und rechts sowie oben und unten
- maximale Durchflussmenge (bei 3 bar): 9 l/min
- verchromte Wandstütze aus Kunststoff

Bestehend aus

- Isiflex Brauseschlauch 1,60 m EcoSmart (#28271XXX)
- Isiflex Brauseschlauch 1,60 m (#28276XXX)
- Unica'S Puro Brausestange 0,90 m (#28631XXX)
- Raindance Select E 120 3jet Handbrause EcoSmart 9 l/min (#26521XXX)
- Casetta'E Seifenschale (#26519XXX)

Technologie

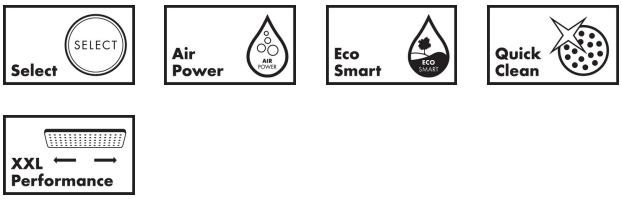

Produktabbildung

Maßzeichnung

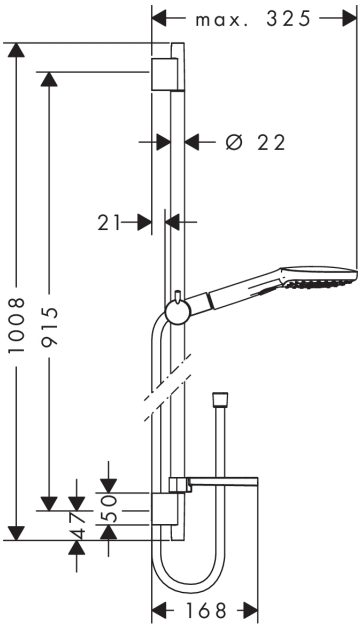

Raindance Select
Raindance Select E 120 3jet Handbrause EcoSmart 9 l/min/ Unica'S Puro Brausestange 0,90 m Set
Oberflächen: **weiß/chrom** Artikelnummer: **26623400**

Durchflussdiagramm

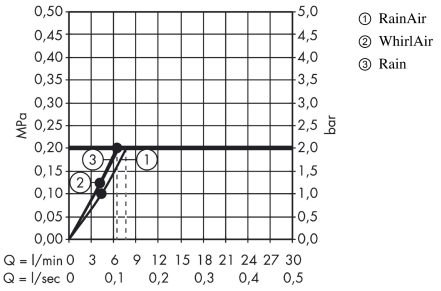

Die Verbrauchswerte wurden praxisnah mit den dazugehörigen Armaturen (Thermostat/ Mischer/Unterputzventil) gemessen.

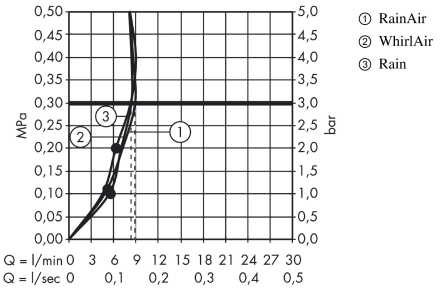

Die Verbrauchswerte wurden praxisnah mit den dazugehörigen Armaturen (Thermostat/ Mischer/Unterputzventil) gemessen.

Raindance Select
Raindance Select E 120 3jet Handbrause EcoSmart 9 l/min/ Unica'S Puro Brausestange 0,90 m Set
Oberflächen: **weiß/chrom** Artikelnummer: **26623400**
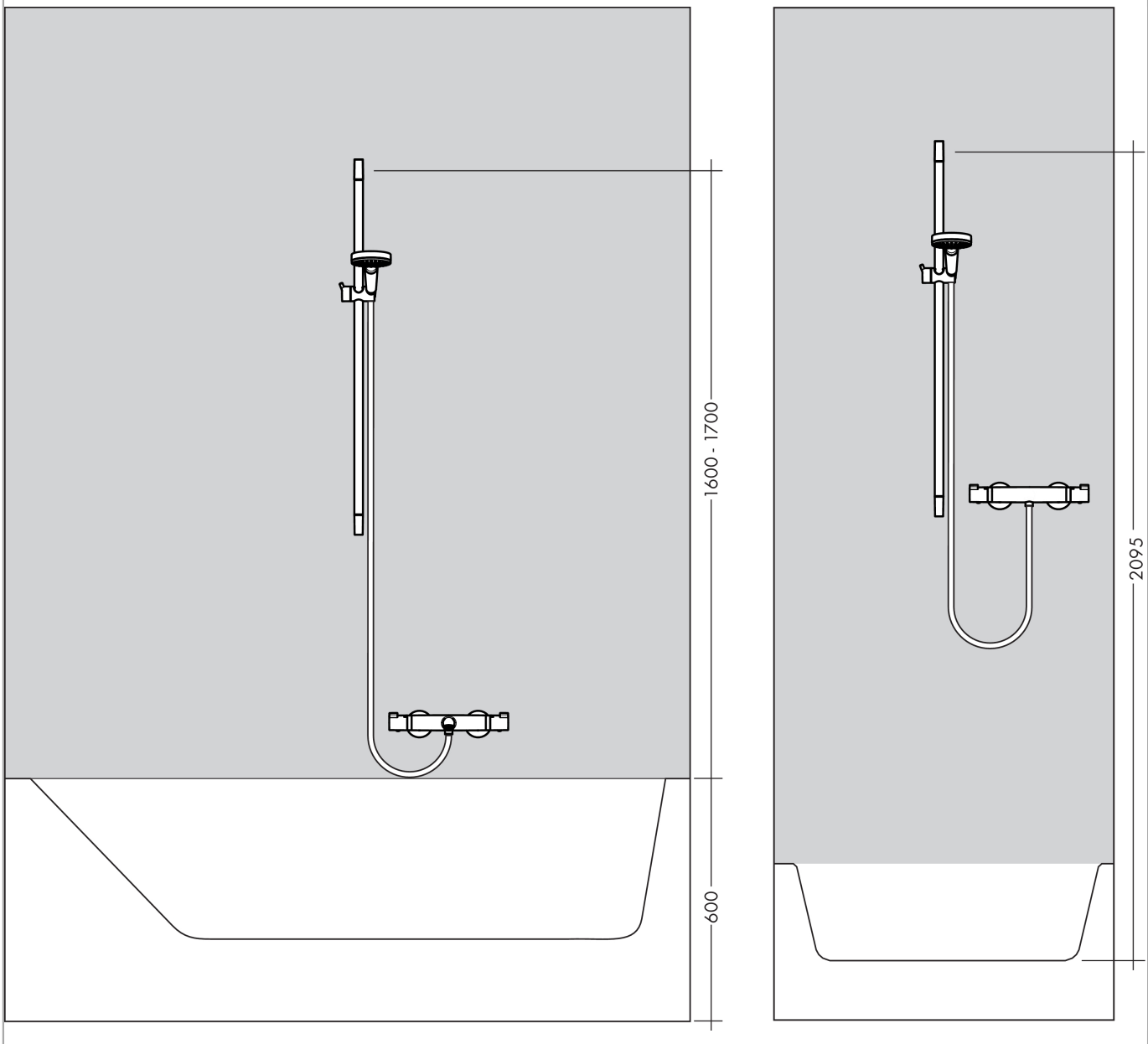
Einbaubeispiel