SANIVITE®

DIE VORTEILE +

- Niedrige Einschalthöhe
- Förderleistung: > 80 l/min
- 12% Solewasser-beständig
- Aktiv-kohlefilter

Einschalthöhe: 65 mm
Aufbauhöhe Duschtasse: 17 cm
Einleitungsöffnung: 4 x Ø 40 mm
Druckleitung Anschluss: DN 25 /32 mm
Stromversorgung: 220–240 V/50 Hz
Motorleistung: 400 W • **Förderleistung:** > 80 l/min
Stromaufnahme: max 2 A • **Schutzklasse:** IP 44
Durchschnittstemperatur des zufließenden Abwassers: 40 °C / Kurzzeitbetrieb 70 °C
Rückschlagventil im Lieferumfang
Inklusive Aktivkohlefilter zur Neutralisierung von Gerüchen
Solewasserbeständig bis 12% Solegehalt
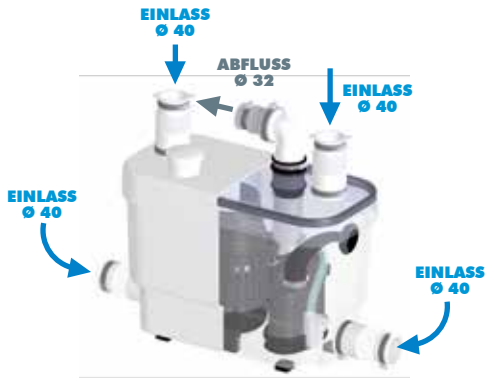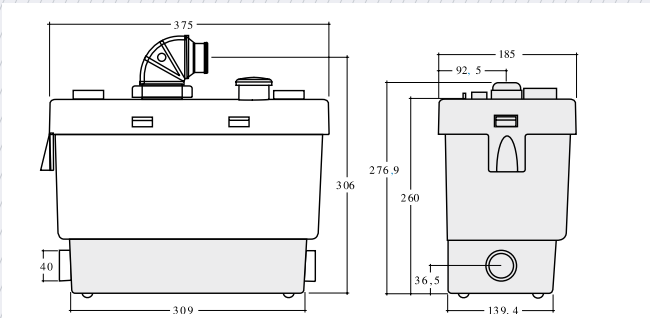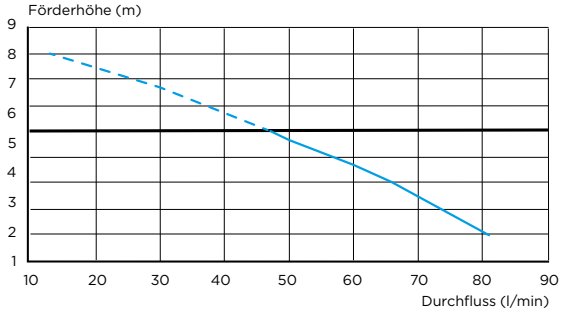
Artikelnummer: 0008P
GTIN 3308815074085