Elektro-Durchlauferhitzer, elektronisch gesteuert

electronicVED plus

VED E 18/7-P - VED E 27/7-P

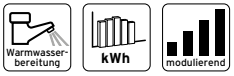

Lieferumfang

1 Elektro-Durchlauferhitzer electronicVED plus
1 Kaltwasseranschlussstück R 1/2 mit Kaltwasser-Absperrventil
1 Warmwasseranschlussstück R 1/2
1 Montageplatte
1 Montageschablone
1 Befestigungsmaterial
1 Betriebs- und Installationsanleitung
1 Produktdatenblatt, Energieeffizienzlabel

Besonderes Merkmal

- Erstes Warmwassergerät mit EnergieMONITOR und integrierter Verbrauchsdatenanzeige (Trendindikator unter Berücksichtigung technischer Messtoleranzen)
- Bestmöglicher Bedienkomfort durch einheitliches Klartext-Bedienmenü und Grafikdisplay
- Hoher Warmwasserkomfort durch gradgenaue Auslauftemperatur von 20° C bis 60° C bis zur Leistungsgrenze
- VED E 18/21/24 P geeignet für die Nacherwärmung von Trinkwasser aus Solarspeichern bis 60 °C
- Energie- und Wasserersparnis von bis zu 30% gegenüber hydraulischen Durchlauferhitzern
- Schutzfunktionen (Verbrühschutz, Kindersicherung) und Sprachen über Klartext-Bedienmenü einstellbar
- Automatische Luftblasenerkennung bei allen elektronischen Geräten

Produktausstattung

- Groβes Grafikdisplay mit Klartext und 4-Tasten-Bedienmenü
- Elektronische Leistungssteuerung
- Installationsystem PRO I, Klapprahmen und drehbare Haube
- Geeignet für Kunststoffrohrsysteme nach DIN 1988 und DIN 16892/16893
- Energiespartaste
- Strahlwasserschutz IP 25 D ermöglicht uneingeschränkte Installation im Schutzbereich 1
- UV-lichtbeständige Gerätehaube (kein vergilben durch UV-Einstrahlung)

IP 25

Bezeichnung	electronicVED plus	VED E 18/7-P	VED E 21/7-P	VED E 24/7-P	VED E 27/7-P
Bestell-Nr.		0010007723	0010007724	0010007725	0010007726
Energie-Effizienzklasse		A	A	A	A

Elektro-Durchlauferhitzer, elektronisch gesteuert

electronicVED plus

VED E 18/7-P - VED E 27/7-P

Technische Daten	Einheit	VED E 18/7-P	VED E 21/7-P	VED E 24/7-P	VED E 27/7-P
Heizleistung	kW	18,0	21,0	24,0	27,0
Leistungsregelung		Elektronisch gesteuert			
WW-Dauerleistung Max	l/min	7	7	7	9
Spannungsversorgung		400V/50Hz			
Elektrischer Anschluss		Kabel			
Schutzart		IP25			
Max Einlauftemperatur	°C	60	60	60	25
Temperatur Warmwasser (Min - Max)	°C	20 - 60			
Produktmaße (Höhe / Breite / Tiefe)	mm	481 / 240 / 99			
Gewicht Produkt	kg	4,4			
Anschluss Kaltwasser, Warmwasser		R 1/2			

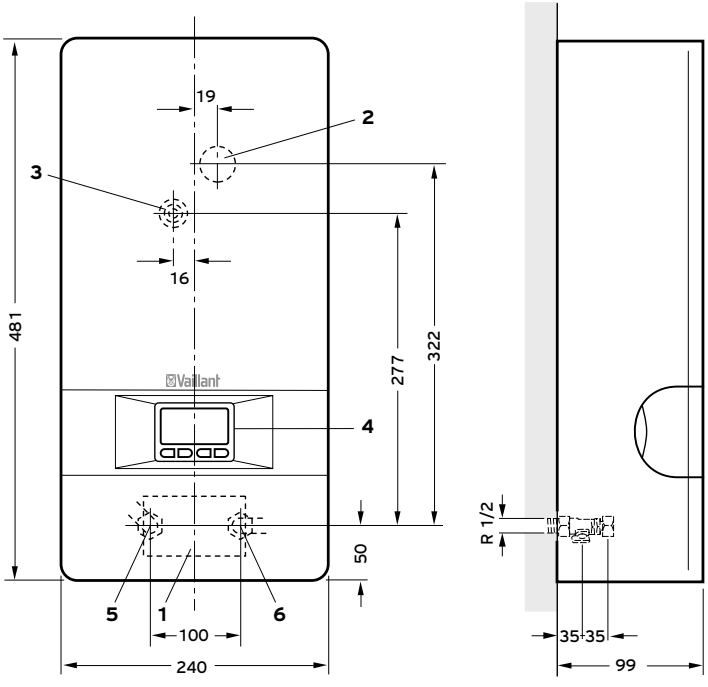

1 Kabeleinführung unten
2 Kabeleinführung oben
3 Zentralbefestigung
4 Display mit Bedientasten
5 Warmwasseranschluss R 1/2
6 Kaltwasseranschluss R 1/2
R = Außengewinde

Vorhandene Befestigungslöcher allerAlt-Installationen können bei Neu-Installation übernommen werden.