LIVING

Waschtisch

MASSE

Länge	600 mm
Breite	460 mm
Höhe	140 mm

FARBEN UND OBERFLÄCHEN

000 Weiß

AUSFÜHRUNGEN

104 - 1 Hahnloch, mittig

Anzahl der Befestigungspunkte : 2

Beckenbreite (mm) : 295

Beckenlänge (mm) : 550

Beckenposition : In der Mitte

Einbauart : Unterbaufähig, Wandhängend

Form : Rechteckig

Hahnloch : 1 Hahnloch In der Mitte

Material : Keramik

Nettogewicht / kg : 19,6

Optional towel holder

Überlauf-Typ : Standard

TECHNISCHE ZEICHNUNGEN

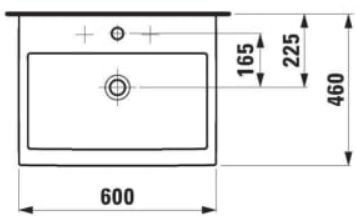

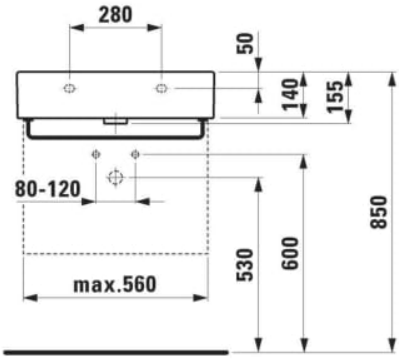

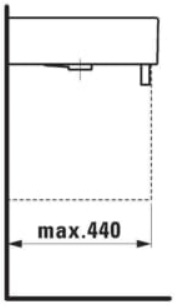

© Copyright 2023, LAUFEN Bathrooms AG | http://www.de.laufen.com/produkte/waschtisch-H817433...1041?sku=H8174330001041

KOMPATIBEL MIT

Waschtischunterbau, 2 Schubladen, passend zu Möbelwaschtisch H810083

H403532112...1

© Copyright 2023, LAUFEN Bathrooms AG | http://www.de.laufen.com/produkte/waschtisch-H817433...1041?sku=H8174330001041

LIVING

living city: Ein System mit Ecken und Kanten und doch so flexibel und pflegeleicht. living city hat ein klares Konzept und klare Formen. Das Baukastensystem bietet Waschtische mit und ohne Ablage in vielen Breiten. Reduktion, nicht kühle Nüchternheit, Individualismus ohne Eigentümlichkeit: Die Formensprache von living city wendet sich an Menschen, die in zeitgenössischem Ambiente leben und mit feinem Gespür und Materialsensibilität ihr Umfeld gestalten. Hierzu passt auch das Design des rechteckigen Wand-WCs und -Bidets von LAUFEN.

© Copyright 2023, LAUFEN Bathrooms AG | http://www.de.laufen.com/produkte/waschtisch-H817433...1041?sku=H8174330001041