OBJECT SET

Waschtisch

MASSE

Länge	600 mm
Breite	465 mm
Höhe	195 mm

FARBEN UND OBERFLÄCHEN

000 Weiß

AUSFÜHRUNGEN

000 - Standardausführung

Anzahl der Befestigungspunkte : 2

Beckenbreite (mm) : 290

Beckenlänge (mm) : 535

Beckenposition : In der Mitte

Einbauart : Wandhängend

Hahnloch : 1 Hahnloch In der Mitte

Material : Keramik

Nettogewicht / kg : 15,4

Unterseite glasiert

Überlauf-Typ : Standard

TECHNISCHE ZEICHNUNGEN

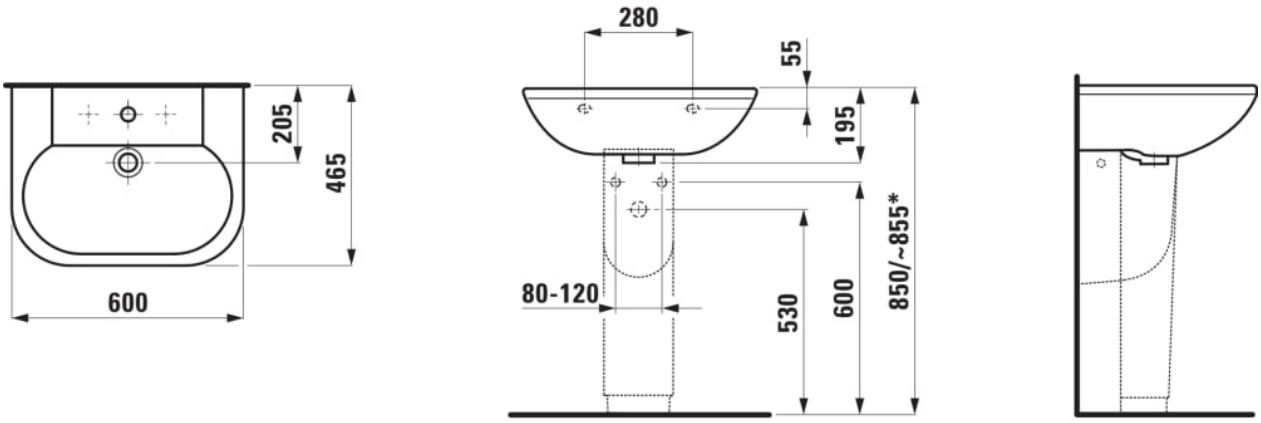

* = Effective height must be fixed according to the height of the pedestal.

© Copyright 2023, LAUFEN Bathrooms AG | http://www.laufen.co.at/produkte/waschtisch-H811064...0001?sku=H8110640000001

OBJECT SET

Die Waschtische, WCs und Bidets von object präsentieren sich unaufdringlich und vielseitig verwendbar. Eine wirtschaftliche Serie von hoher Qualität und Funktionalität, die überall eine gute Figur macht.

© Copyright 2023, LAUFEN Bathrooms AG | http://www.laufen.co.at/produkte/waschtisch-H811064...0001?sku=H8110640000001