39 565 00H **Waschtisch 60 cm**

https://www.grohe.de/de_de/waschtisch-60-cm-3956500H.html

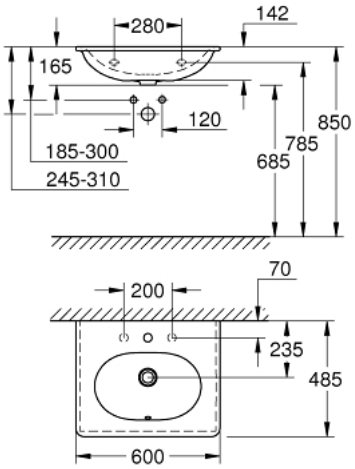

- wandhängend
- mit 1 Hahnloch, 2 weitere vorgestochen
- mit Überlauf auf der entgegengesetzten Seite zur Armatur
- 600 x 485 mm
- geeignet für Halbsäule
- aus Sanitärkeramik
- **PureGuard Hygieneoberfläche** bestehend aus antibakterieller Glasur und reinigungsfreundlicher Oberflächenbeschichtung