31 647 AP0 **Kompositspüle mit Abtropffläche**

https://www.grohe.de/de_de/kompositspuele-mit-abtropfflaeche-31647AP0.html

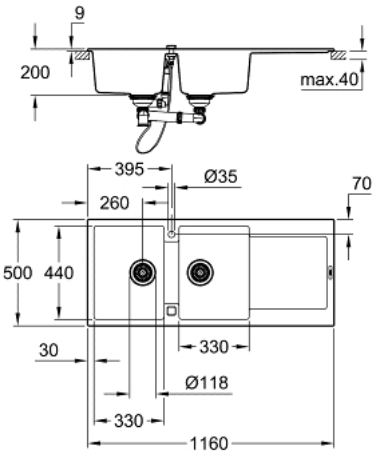

- Modell: K500 80-C 116/50 2.0 rev
- Montageart: Standard-Einbauspüle
- Material: Quartzkomposit
- **GROHE Whisper**
- min. Maß Unterschrank: 800 mm
- Maße: 1160 x 500 mm
- 1 Becken: 330 x 440 x 200 mm
- 2 Becken: 330 x 440 x 200 mm
- Außenradius: R6, Innenradius: R12
- **GROHE QuickFix** Schnellbefestigungssystem
- Spüle links oder rechts einbaubar
- Ausschnittmaß: 1140 x 480 mm
- Ablauf: Exzenterbedienung
- Zubehör beiliegend: Exzenterbedienung, Ablaufgarnitur, Siebkorbventil, Montageset
- Anzahl der enthaltenen Befestigungsklammern: 12