31 539 DC0 **GROHE Blue Home L-Auslauf Starter Kit**

https://www.grohe.de/de_de/grohe-blue-home-l-auslauf-starter-kit-31539DC0.html

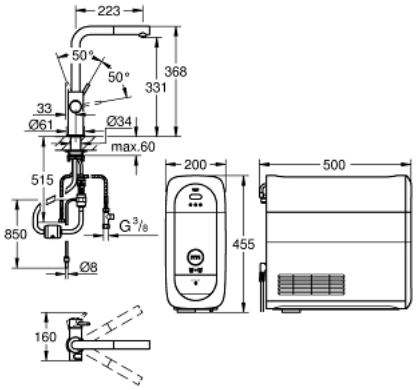

- **GROHE Blue Home Einhand-Spültischbatterie mit Filterfunktion**
- Einlochmontage
- L-Auslauf
- Drucktasten für 3 gefilterte und gekühlte Tafelwasserarten
- **still, medium, sprudelnd**
- GROHE StarLight Oberfläche
- GROHE SilkMove 28 mm Keramikkartusche
- **herausziehbarer Mousseurauslauf**
- schwenkbarer Rohrauslauf
- Schwenkbereich 360°
- getrennte Wasserführung für gefiltertes und ungefiltertes Wasser
- flexible Anschlussschläuche
- **GROHE Blue Home Kühler**
- liefert 3 Liter gekühltes, sprudelndes Wasser pro Stunde
- 180 Watt Kühleinheit, 230V, 50Hz
- Schutzart IP 21
- CE-Zeichen
- benötigt Ventilationsöffnungen im Boden des Küchenschranks
- **Anzeige und Überwachung von Verbrauchsdaten, Filter- bzw. CO2-Kapazität über GROHE Ondus App**

  Push Benachrichtung bei niedriger Filter- bzw. CO2-Kapazität
- **mit Bluetooth 4.0* und WIFI Datenkommunikation**
- Reichweite bis zu 10 m abhängig von Wand- und Bodenbelägen
- für GROHE Blue Filter S-Size, GROHE Blue Aktivkohlefilter und GROHE Blue Magnesium+ Filter
- **GROHE Blue Filter S-Size**, Filterkopf mit flexibler Wasserhärteeinstellung
- bei Wasserhärte unter 9° dKH bitte Aktivkohlefilter 40 547 bestellen
- **GROHE Blue 425 g CO2-Flasche**
- enthält Komponente, welche als Gefahrstoff gilt. Nähere Informationen unter www.grohe.com/safety-data-sheets/