26 509 000 **Duschsystem mit Thermostatbatterie für die Wandmontage**

https://www.grohe.de/de_de/strong-duschsystem-mit-thermostatbatterie-fuer-die-wandmontage-strong-26509000.html

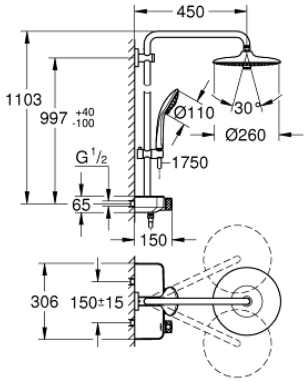

- bestehend aus:
- **horizontaler Duscharm, 450 mm**
- obere Konsole variabel zur minimalen Anpassung an vorhandene Bohrlöcher
- Aufputz-Thermostat mit SmartControl
- ermöglicht den Wechsel zwischen:
- **Euphoria 260 Kopfbrause (26 455)**
- 3 Strahlarten:
- Rain, SmartRain, Jet
- mit Kugelgelenk
- Drehwinkel ± 15°
- **Handbrause Euphoria 110 Massage, Brauseboden weiß (27 221 001)**
- 3 Strahlarten:
- Rain, SmartRain, Massage
- in der Höhe verstellbar mittels Gleitelement
- Brauseschlauch Silverflex 1.750 mm (28 388)
- GROHE DreamSpray perfektes Strahlbild
- GROHE StarLight Oberfläche
- **GROHE CoolTouch** kein Verbrennen an heißen Oberflächen
- **GROHE TurboStat** Kompaktkartusche mit Dehnstoff-Thermoelement
- GROHE ProGrip mit Rändelstruktur
- GROHE EcoJoy Wasserspar-Technologie
- GROHE SafeStop Sicherheitssperre bei 38°C
- GROHE SafeStop Plus optional einsetzbarer Temperaturendanschlag bei 43°C
- **SmartControl: An/Aus per Knopfdruck und Volumensteuerung durch Drehen**
- integrierte **GROHE EasyReach** Duschablage
- SpeedClean Antikalk-System
- Twistfree gegen Verdrehen des Brauseschlauchs
- **für Durchlauferhitzer ab 18 kW/h geeignet**
- Mindestdurchfluss 7 l/min