31 588 SD0 **Edelstahlspüle mit Abtropffläche**

https://www.grohe.de/de_de/edelstahlspuele-mit-abtropfflaeche-31588SD0.html

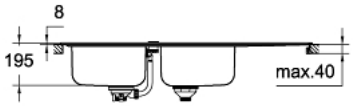

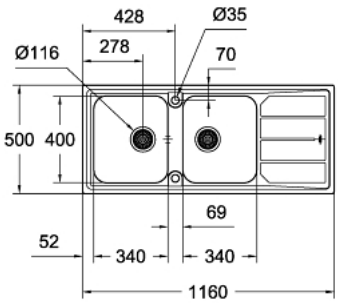

- Modell: K500 80-S 116/50 2.0 rev
- Montageart: Standard-Einbauspüle
- Material: Edelstahl AISI 304 (V2A)
- Materialstärke: 0,7 mm
- GROHE StarLight Oberfläche
- Oberfläche: Satin Finish
- **GROHE Whisper**
- min. Maß Unterschrank: 800 mm
- Maße: 1160 x 500 mm
- 2 Becken: 340 x 400 x 195 mm
- Außenradius: R10, Innenradius: R60
- **GROHE QuickFix** Schnellbefestigungssystem
- Spüle links oder rechts einbaubar
- Ausschnittmaß: 1140 x 480 mm
- Lochbohrungen: 2 x 35 mm
- Ablauf: Exzenterbedienung
- Zubehör beiliegend: Exzenterbedienung, Ablaufgarnitur, Siebkorbventil, Montageset
- Anzahl der enthaltenen Befestigungsklammern: 8