WimTec® ECOSAN U6

Berührungslose Urinalsteuerung

Berührungslose Auslösung
für eine komfortable und hygienische Bedienung.

Bedarfsabhängige Vorspülung
Durch das Benetzen des Urinals wird das Ausspülen des Urins verbessert.

Einstellbare Hauptspülung
Die Spüldauer kann exakt auf die Urinalkeramik abgestimmt werden.

Stadion-Modus
Spart wertvolles Wasser an hoch frequentierten Orten wie z.B. Sport- und Veranstaltungsstätten oder Bildungseinrichtungen.

Freispül-Automatik
Um das mikrobielle Wachstum zu hemmen, erfolgt nach Ablauf des Spülintervalls eine automatische Stagnationsfreispülung. (Spülintervall und Spüldauer einstellbar). Zusätzlich wird der Geruchsverschluss wieder hergestellt.

HyPlus **Intelligente Freispül-Automatik**
Die automatische Stagnationsfreispülung erfolgt bedarfsgerecht und kosteneffizient nur bei unzureichender Nutzung. Das Spülintervall und die Mindestspüldauer können präzise abgestimmt werden, womit der regelmäßige und vollständige Wasseraustausch nach VDI/DVGW 6023 sichergestellt wird.

Einfache Nachrüstung
Dank Batteriebetrieb kann jeder handelsübliche Aufputz-Druckspüler ohne Stemmarbeiten durch WimTec ECOSAN U6 ersetzt werden.

HyPlus **Kompatibel mit WimTec REMOTE**
Infrarot-Tablet zum Einstellen, Steuern und Auslesen von Einzelarmaturen in der HyPlus Ausführung, siehe Seite 16.

Montage (Maße in cm):

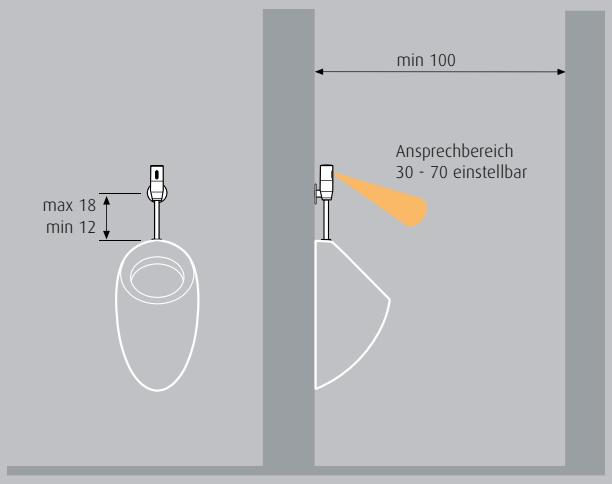

Funktion:

Mindestverweilzeit:
von 4 s

Einstellbare Hauptspülung:
für 1 bis 15 s

Freispül-Automatik:
Automatische Stagnationsfreispülung in der Produktausführung Standard oder HyPlus

Technische Daten:

WimTec ECOSAN U6 - 9 V:

Batterie:	9 V Alkali 6LR22 oder 6LF22 optional 6 V Lithium CR-P2
Batterielebensdauer:	
- 9 V Alkali	ca. 100.000 Auslösungen (max. 2 Jahre)
- 6 V Lithium	ca. 200.000 Auslösungen (max. 4 Jahre)
Ansprechbereich:	30 cm bis 70 cm einstellbar
Vorspülung:	aktivierbar, 1 s nach 5 min Nichtbenutzung
Hauptspülung:	1 s bis 15 s einstellbar
Stadion-Modus:	aktivierbar, ab drei Benutzungen innerhalb von 1,5 min erfolgt die Spülung minütlich
Fließdruck:	0,05 bis 0,5 MPa (0,5 bis 5 bar)
Statischer Druck:	max. 0,8 MPa (8 bar)
Vorabsperrung:	integriert
Wasseranschluss:	R 1/2'' AG
Durchflussmenge:	gemäß EN 15091
Werkstoff:	Messing verchromt

Produktausführung:	**Standard**	**HyPlus**
Freispül-Automatik:	aktivierbar	aktivierbar
- Spülintervall:	3 h bis 48 h nach letzter Nutzung	alle 30 min bis 7 d* bei unzureichender Nutzung
- Spüldauer:	10 s oder 20 s	bedarfsgerechte Mindestspüldauer: 10 s bis 10 min*
- Spülleistung bei Nichtbenutzung:		ca. 0,7 l bis 1.920 l/Tag*

* In Verbindung mit WimTec REMOTE

Maße in mm:

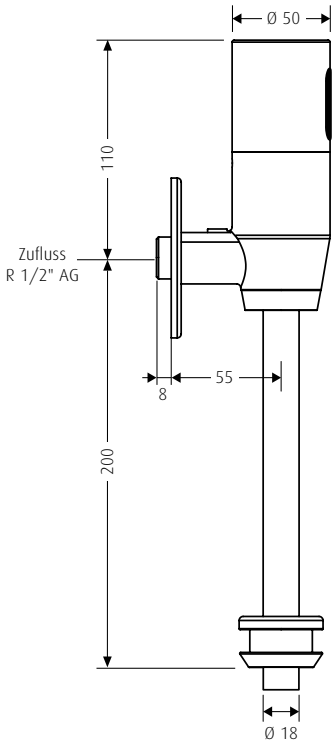

	Bezeichnung	Ausführung	Oberfläche	Art.Nr.
	Lieferumfang WimTec ECOSAN U6: Armaturengehäuse mit Vorabsperrung und Vorfilter, integrierte Elektronik, Magnetventil, 9 V Batterie, Rosette und Spülrohr Ø 18 x 200 mm.			
	WimTec ECOSAN U6 - 9 V Berührungslose Aufputz-Einzelurinalsteuerung für Batteriebetrieb. Auch zum Austausch von manuellen Aufputz-Druckspülern geeignet.	Standard HyPlus	Chrom Chrom	128 512 128 567
	Zubehör: **WimTec ECOSAN U6 - Spülrohr lang** Ø 15 x 300 mm, biegbar		Chrom	230 079
	WimTec ECOSAN U6 - Spritzkopfset für Urinalständerwand		Chrom	230 130
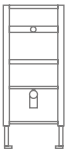	**WimTec FIX UR AP** für Laufen Caprino (Art.Nr. 842062, mit einem externen Wasserzulauf von oben). Montageelement auch für alle gängigen Absauge-Urinale mit einem externen Wasserzulauf von oben geeignet, siehe Seite 169.			102 024