Focus M41
Einhebel-Küchenmischer 160, Niederdruck/offene Warmwasserbereiter, 1jet
Oberflächen: **Chrom** Artikelnummer: **31804000**

Beschreibung

Merkmale

- für offene Warmwasserbereiter (drucklos)
- ComfortZone 160
- Schwenkbereich 150°
- Laminarstrahl
- maximale Durchflussmenge bei 3 bar: 5 l/min
- Keramikmischsystem
- Temperaturbegrenzung einstellbar
- nicht für Durchlauferhitzer geeignet

Technologie

Produktabbildung

Maßzeichnung

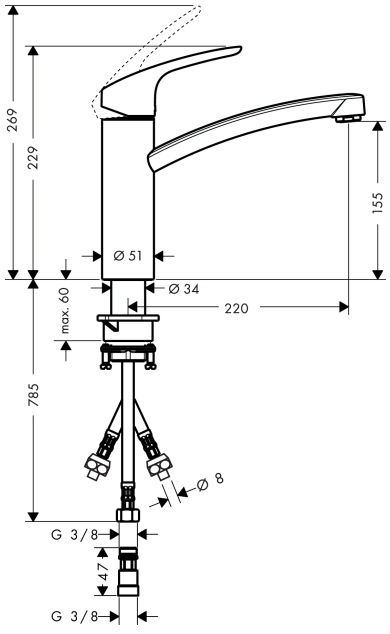

Durchflussdiagramm

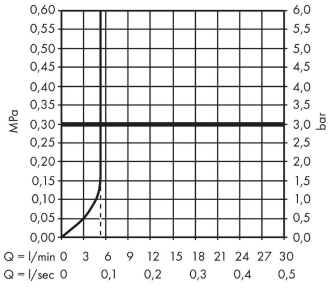

Focus M41
Einhebel-Küchenmischer 160, Niederdruck/offene Warmwasserbereiter, 1jet
Oberflächen: **Chrom** Artikelnummer: **31804000**

Explosionszeichnung

Baujahr: **>02/17**

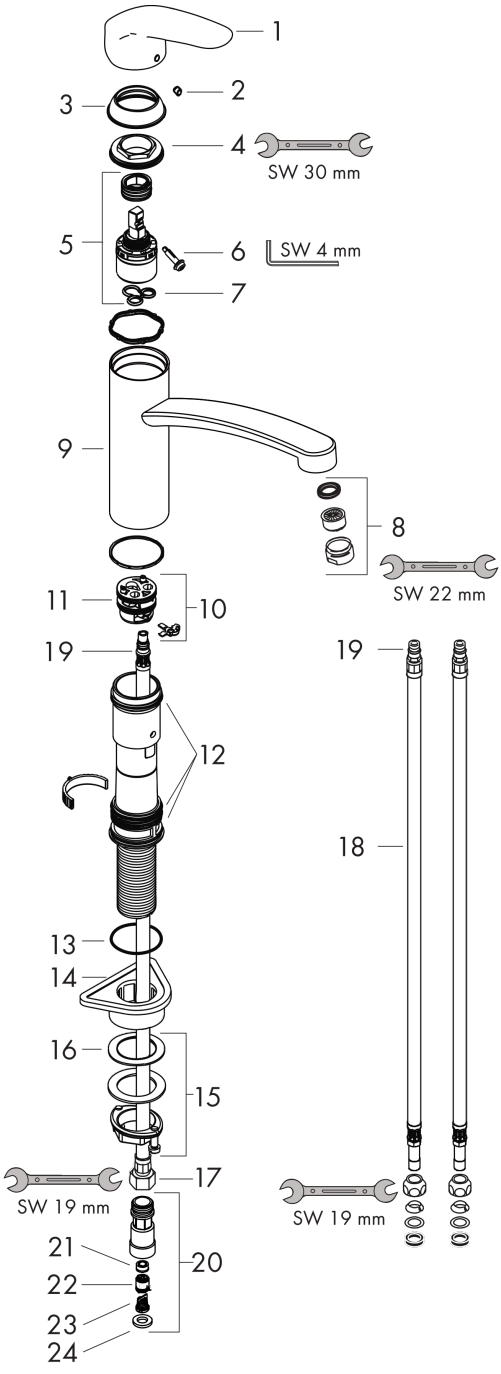

Focus M41
Einhebel-Küchenmischer 160, Niederdruck/offene Warmwasserbereiter, 1jet
Oberflächen: **Chrom** Artikelnummer: **31804000**

Ersatzteilliste

Baujahr: **>02/17**

Pos.	Beschreibung	Artikelnummer	PG	VE
1	Griff	95543000	-	1
2	Griffstopfen	96338000	-	1
3	Kappe	97995000	-	1
4	Mutter	97996000	-	1
5	Kartusche kpl.	92730000	-	1
6	Sicherungsschraube	95140000	-	1
7	Dichtung	95008000	-	1
8	Strahlformer	94033000	-	1
9	Auslauf kpl.	98349000	-	1
10	Adapter für Kartusche	95911000	-	1
11	O-Ring 30x2	98186000	-	1
12	Dichtungsset	98702000	-	1
13	O-Ring 36x2,5	98190000	-	1
14	Befestigungsteil	97523000	-	1
15	Schaftbefestigung kpl. (Ø 34)	95049000	-	1
16	Gleitring	97548000	-	1
17	Anschlussschlauch 900 mm M8x0,75 G3/8	96316000	-	1
18	Anschlussschlauch 900 mm M8x0,75 8 mm	95693000	-	1
19	O-Ring 7x1,5	98422000	-	1
20	Rückflußverhindererpatrone	95051000	-	1
21	Durchflussbegrenzer / Rückflußverhinderer	95363000	-	1
22	Rückflußverhinderer DW 10	96456000	-	1
23	Sieb	92532000	-	1
24	Dichtung	97761000	-	1